# CIVIO 40 266

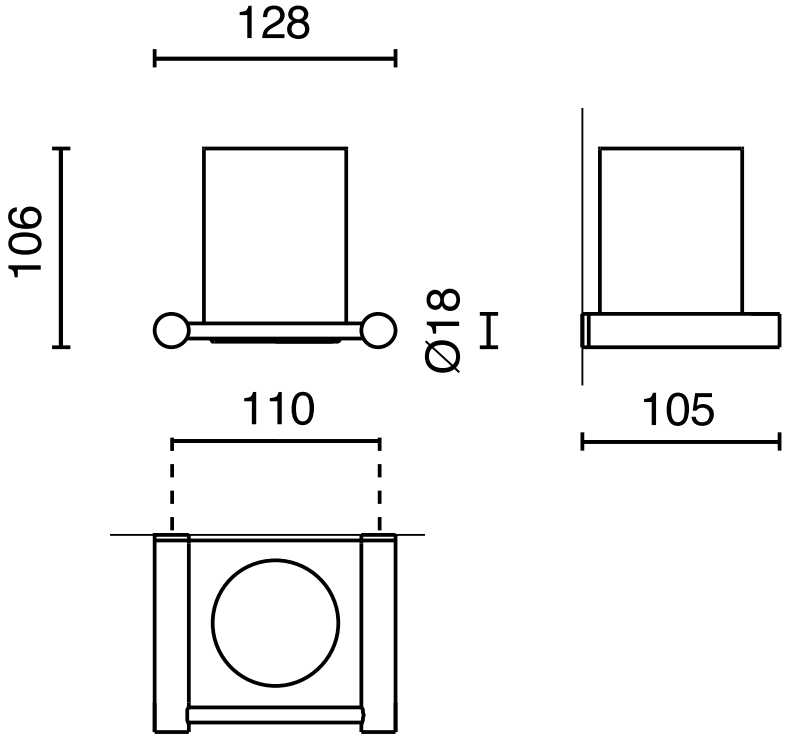


Zahnputzglas / tumbler, NR. 40266