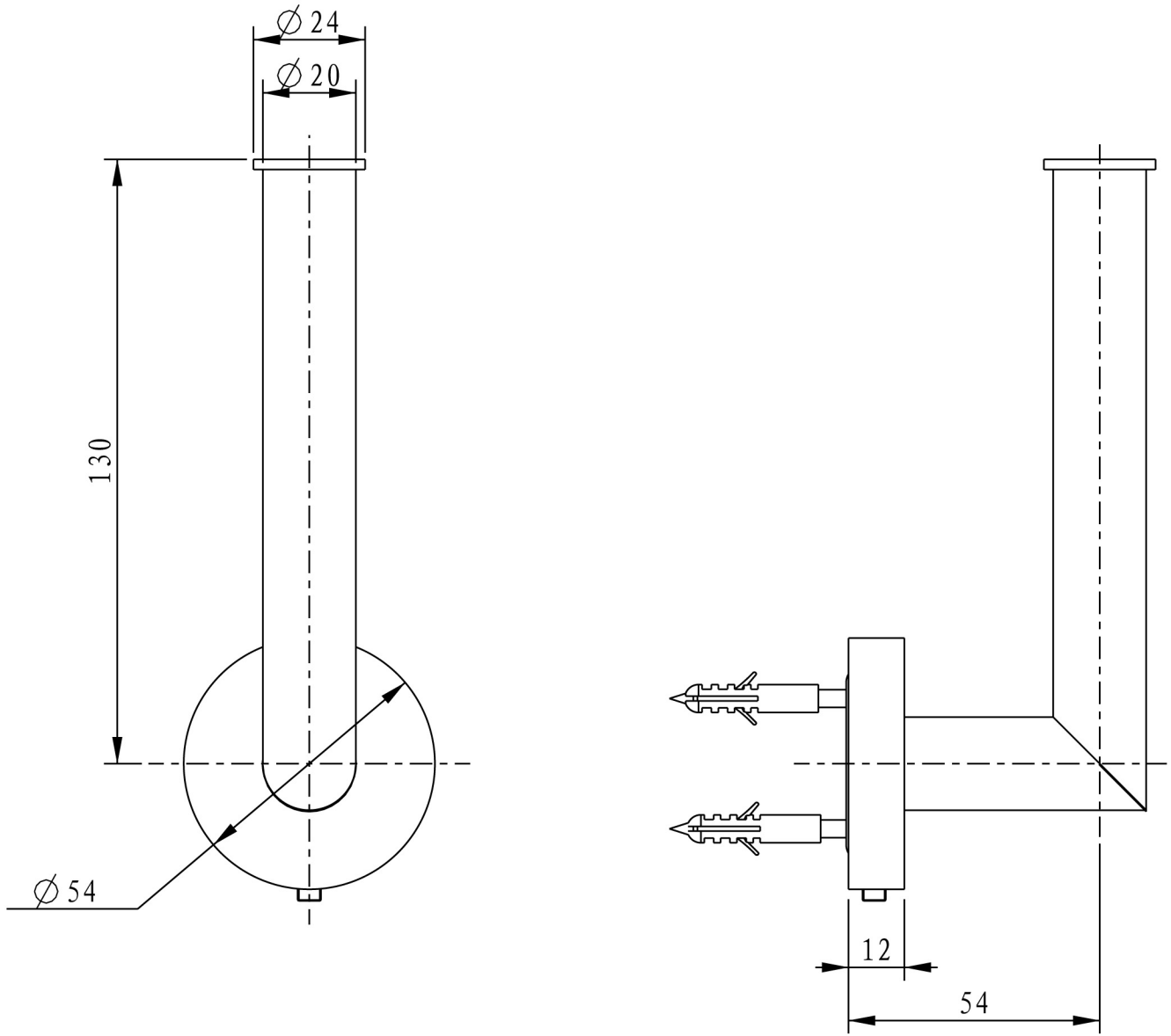
∅24
∅20
130
∅54
12
54