Logis Classic
Logis Classic Waschtischmischer mit Zugstangen-Ablaufgarnitur
Oberflächen: **chrom** Artikelnummer: **71270000**

Beschreibung

Merkmale

- ComfortZone 150
- Normalstrahl
- Durchflussmenge: 5 l/min
- Zugstangen-Ablaufgarnitur
- für Durchlauferhitzer geeignet
- Schwenkbereich 120°

Technologie

Produktabbildung

Maßzeichnung

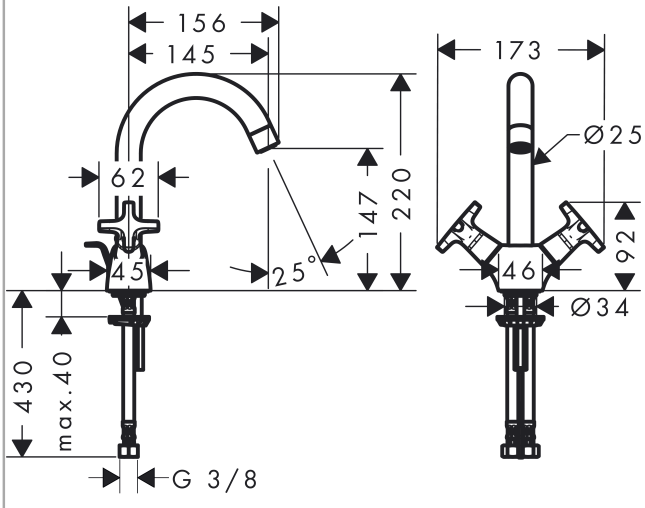

technische Variante:

· 2-Griff Waschtischmischer mit Push-Open Ablaufgarnitur	chrom	71272000