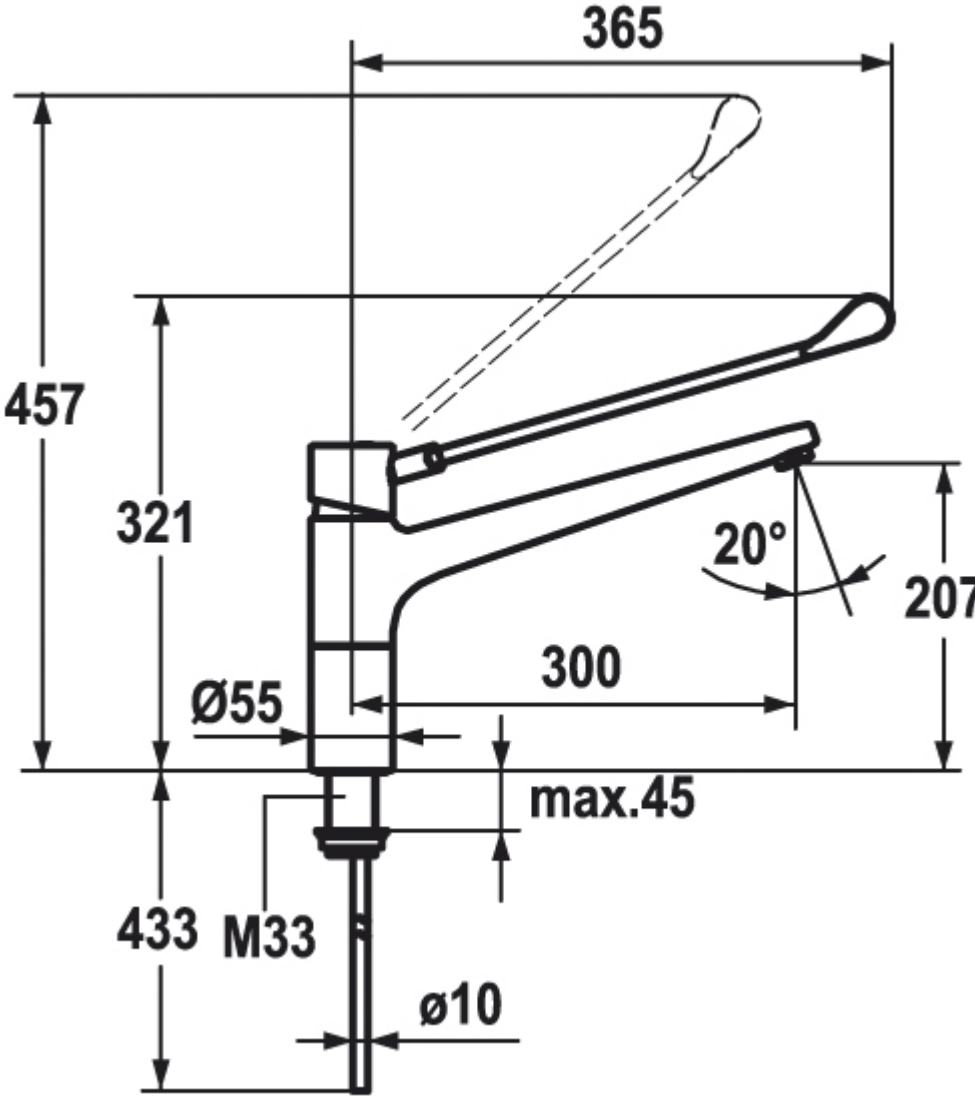
365
457
321
20°
207
300
Ø55
max.45
433
M33
ø10