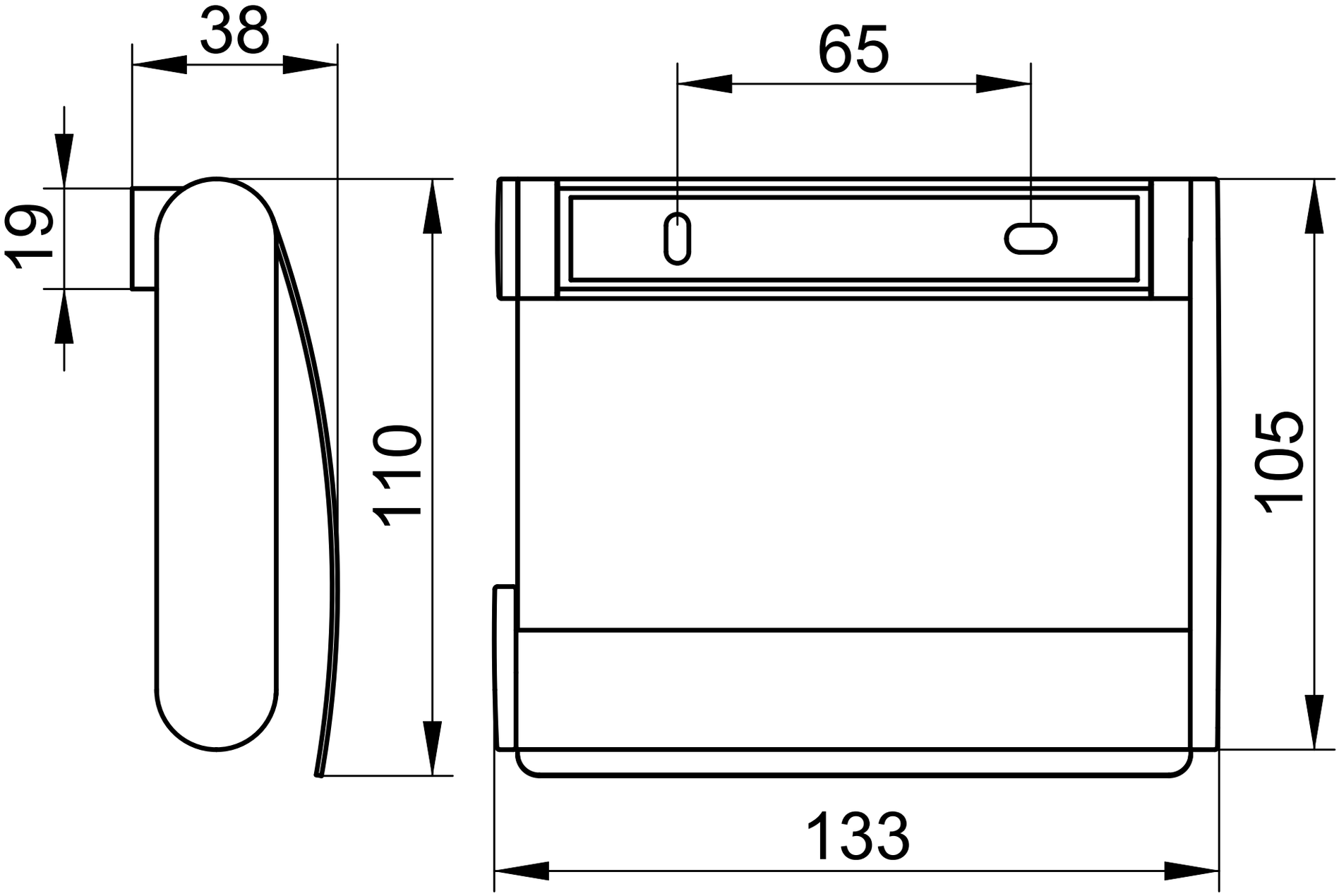
38
19
110
65
105
133