herzbach

11.500100.1.01

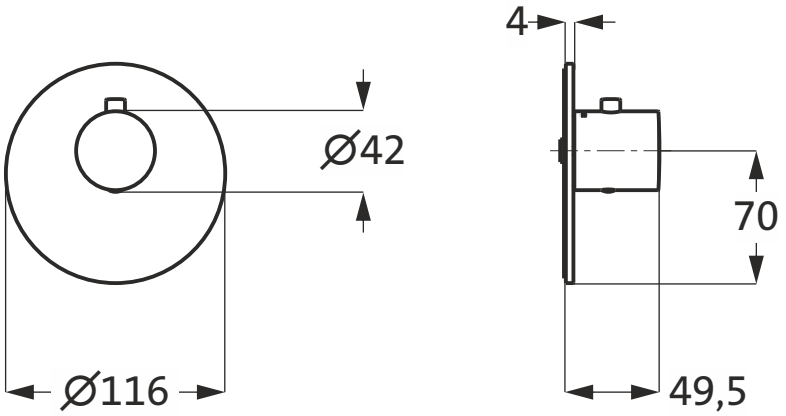

1:4