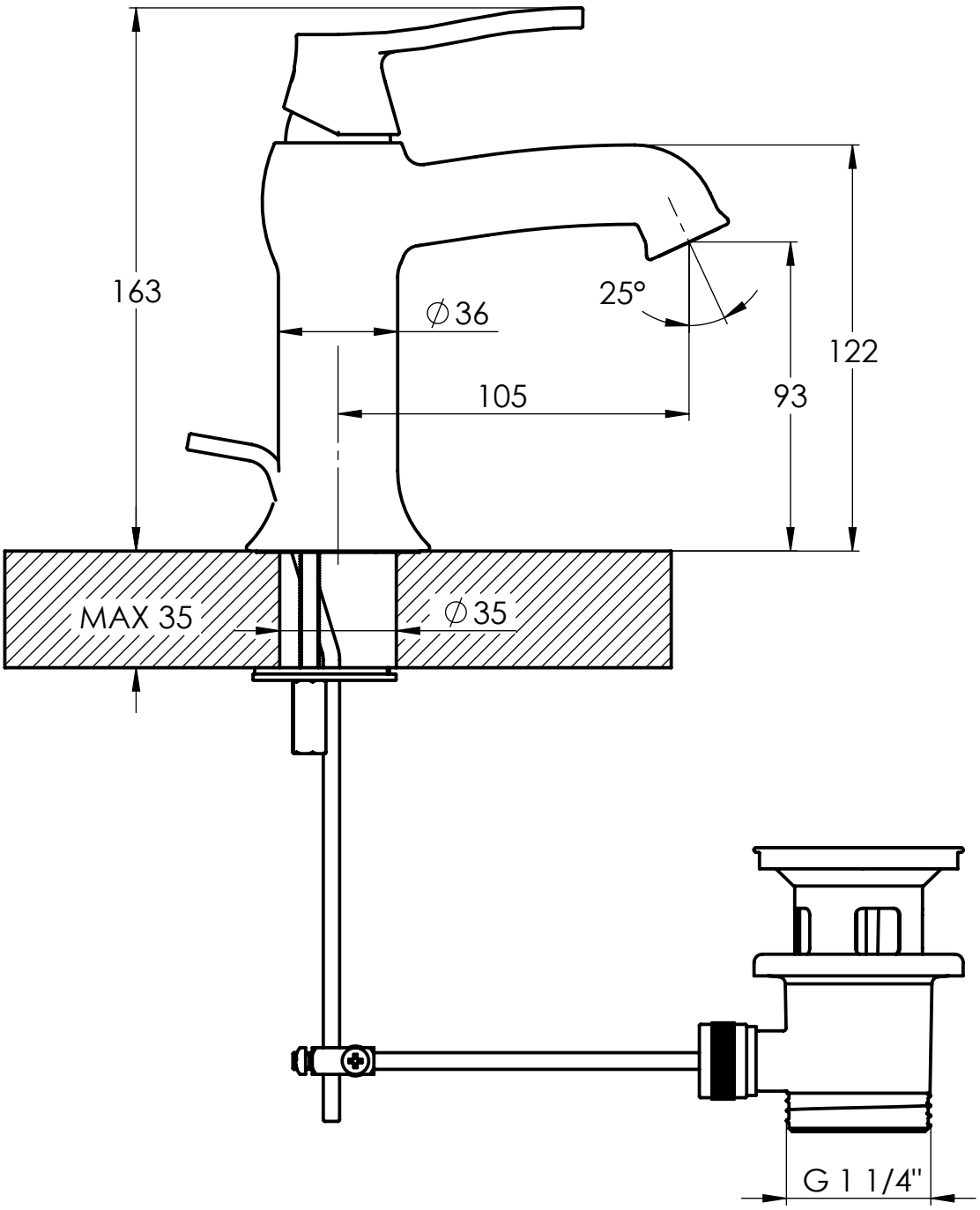
163
∅36
25°
122
105
93
MAX 35
∅35
G 1 1/4"

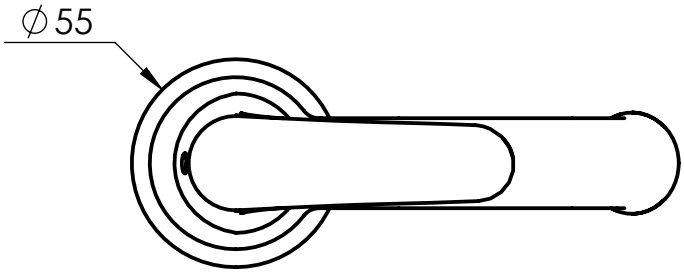
∅55