AXOR One
3-Loch Waschtischarmatur Select 170 mit Push-Open Ablaufgarnitur
Oberfläche: **Brushed Red Gold** Artikelnummer: **48070310**

Beschreibung

Merkmale

- besteht aus: 3-Loch Waschtischarmatur, Ablaufgarnitur
- ComfortZone: 170
- Ausladung: 140 mm
- Auslaufhöhe: 169 mm
- Griffvariante: Select
- Strahlart: Normalstrahl
- Maximale Durchflussmenge bei 3 bar: 5 l/min
- rechter Griff: Select Kartusche mit Temperaturverstellung
- linker Griff: Volumenkontrolle
- Temperaturbegrenzung einstellbar
- Push-Open Ablaufventil G 1 ¼
- Material Ablaufventil: Metall

Artikeldetails

TEAM-Nr.	757498.235
Preis exkl. MwSt.	1126.00 CHF

Technologie

AirPower | EcoSmart | Comfort Zone | Select

Zertifikate / Nachhaltigkeit

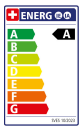

Produktabbildung

Maßzeichnung

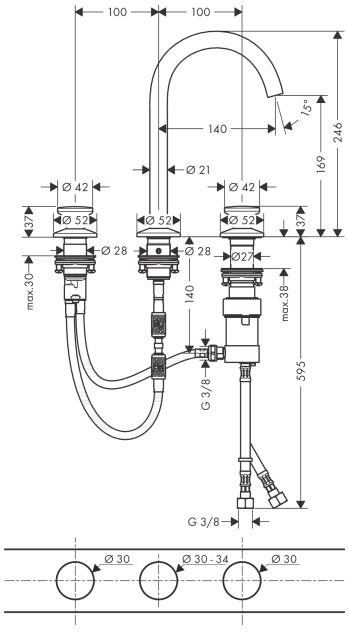

AXOR One
3-Loch Waschtischarmatur Select 170 mit Push-Open Ablaufgarnitur
Oberfläche: **Brushed Red Gold** Artikelnummer: **48070310**
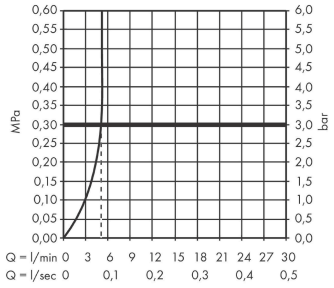
Durchflussdiagramm