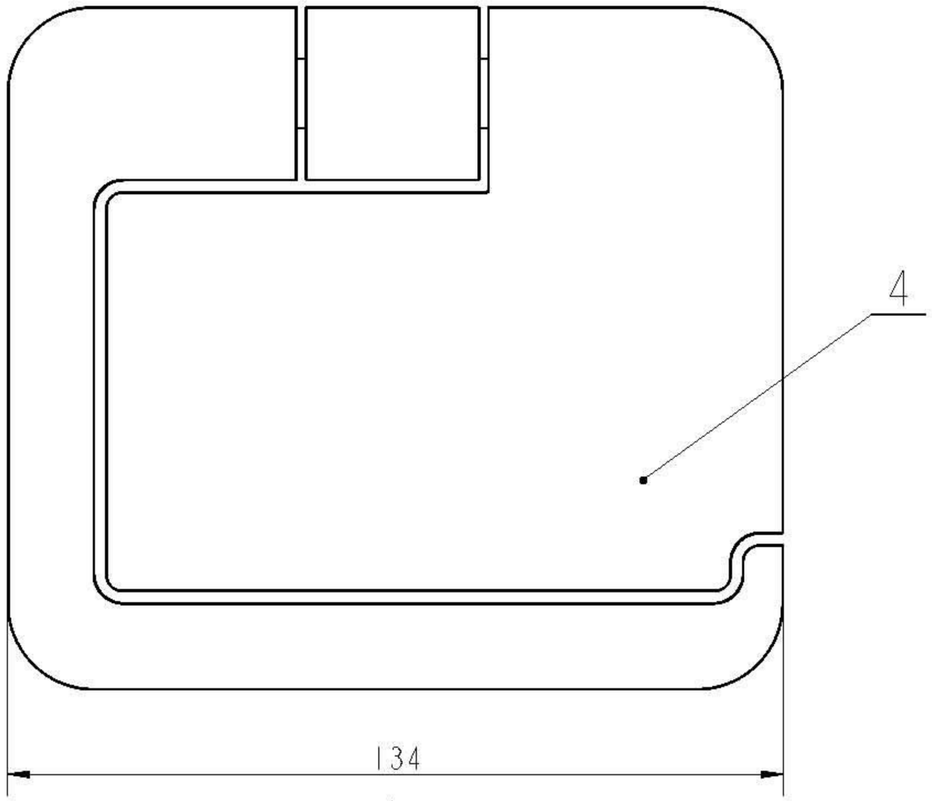

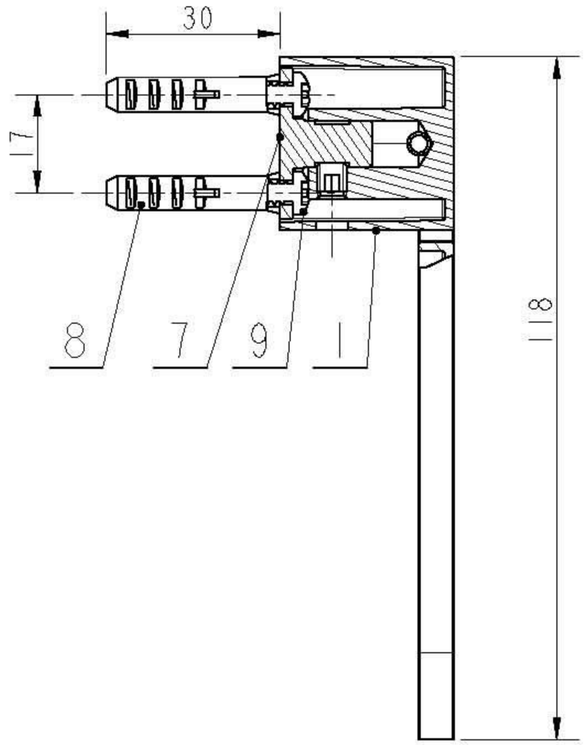

A-A

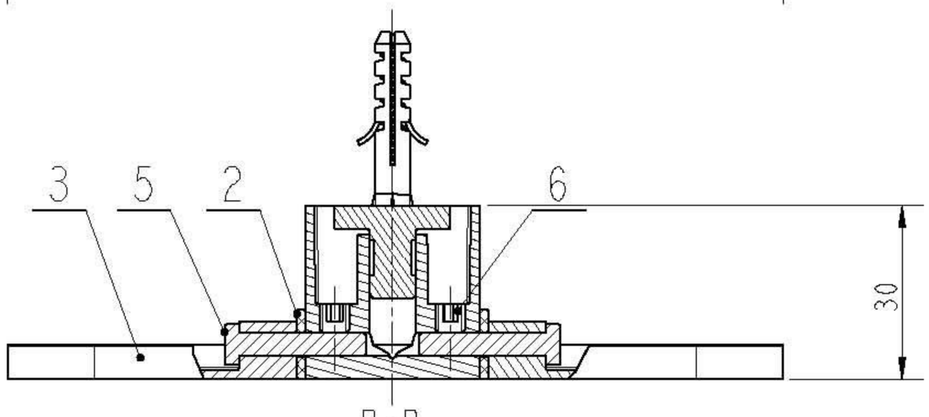

B-B