Küchen-Absperrventil, DN15
Oberfläche: **Brushed Bronze** Artikelnummer: **10823140**

Beschreibung

Merkmale

- für bis zu 47mm dicke Arbeitsplatten
- Anschlussmasse Eingang: G ½
- Anschlussmasse Abgang: G¾
- Geräteanschluss DN20
- Rückflussverhinderer

Artikeldetails

Preis exkl. MwSt.	258.00 CHF

Produktabbildung
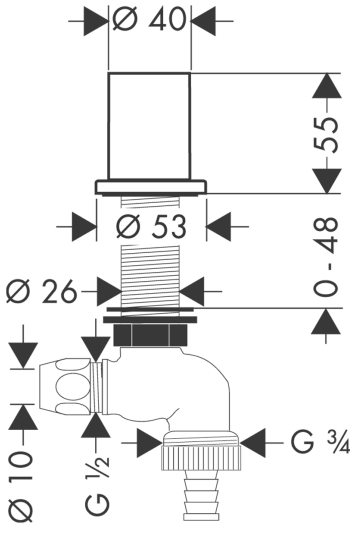
Maßzeichnung