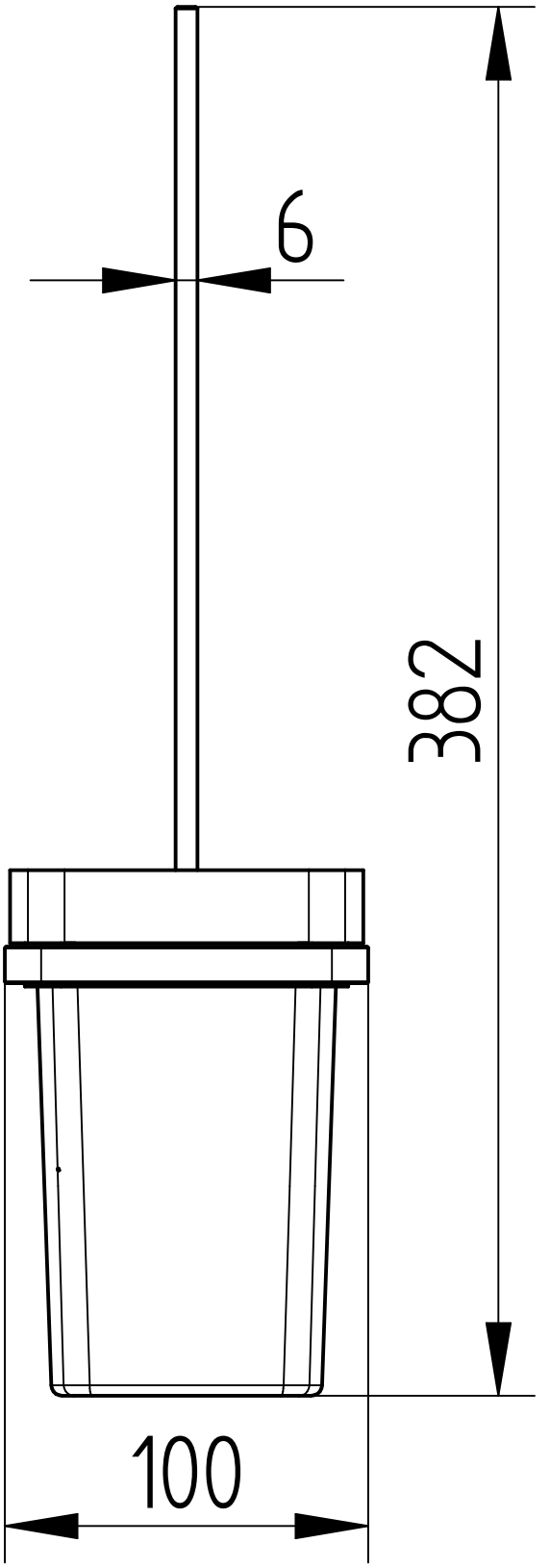
6
382
100

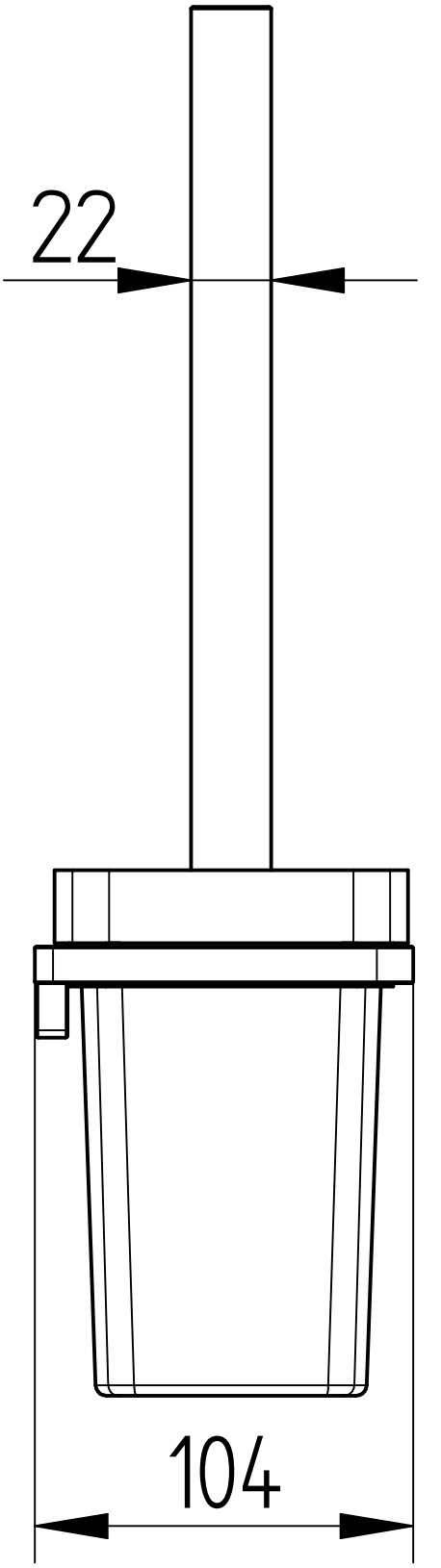
22
104