herzbach

70.702402.1.01
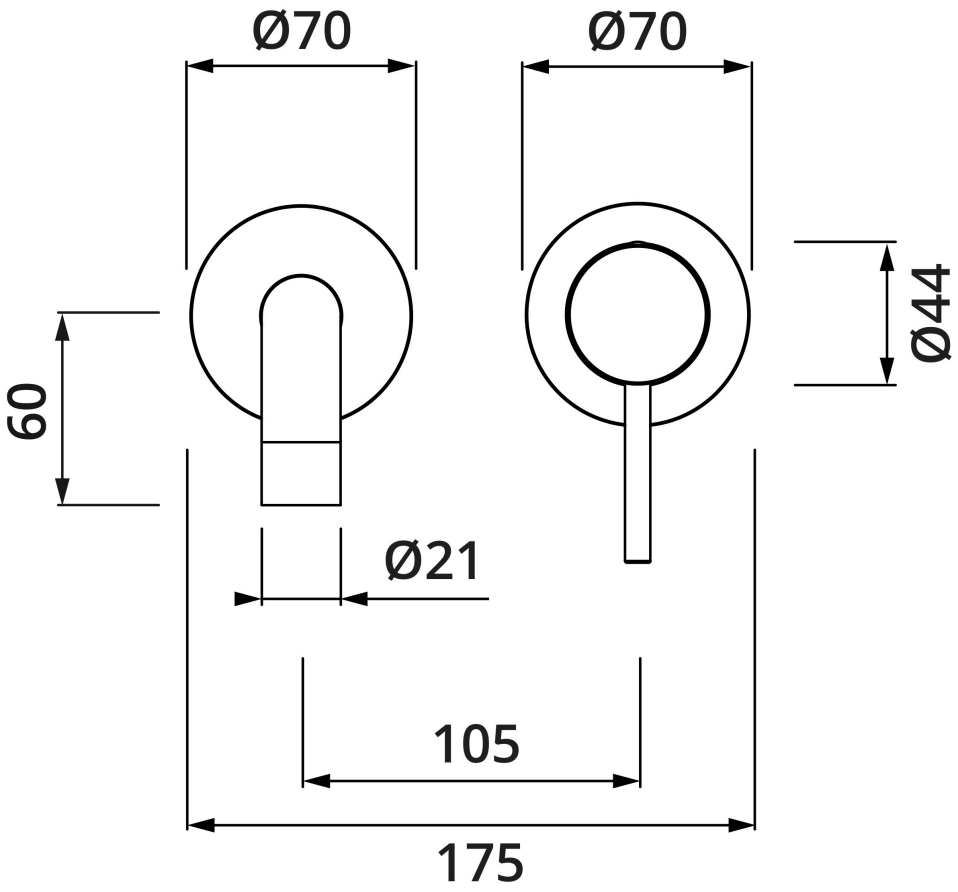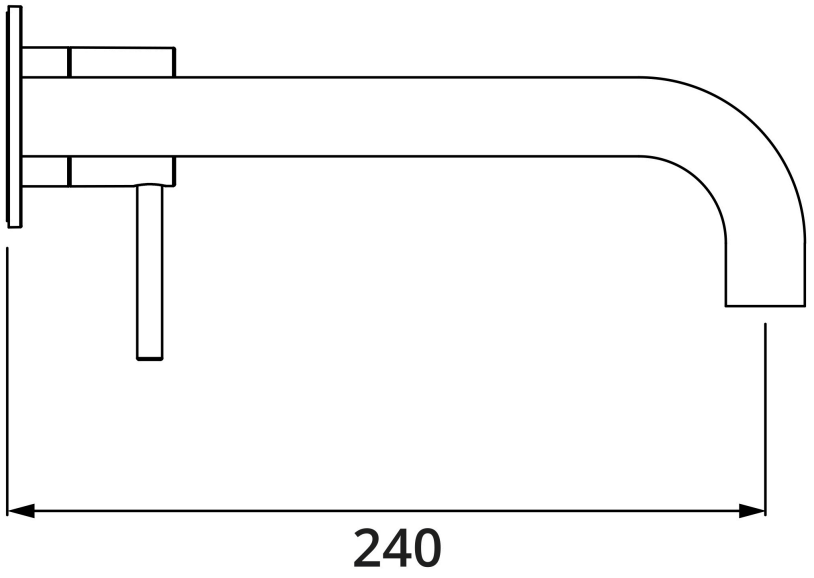
MODUL7 Waschtisch-Wandbatterie Farbset 240mm Chrom