AXOR Starck Organic
Elektronik-Waschtischmischer mit Temperaturvoreinstellung und Batteriebetrieb
Oberfläche: **Stainless Steel Optic** Artikelnummer: **12172800**

Beschreibung

Merkmale

- ComfortZone 90
- Strahlart: Brausestrahl
- Maximale Durchflussmenge bei 3 bar: 3,5 l/min
- Mit isolierter Wasserführung – Wasserwege ohne Kontakt zu Nickel und Blei
- Infrarot Näherungselektronik
- automatische Umgebungsanpassung der Infrarotsensorik
- Reichweite der Infrarotsensorik einstellbar (2 Einstellungen)
- Batteriebetrieb 6V (Lebensdauer ca. 2 Jahre, Batterie im Lieferumfang enthalten)
- Laufzeit: 10 s
- Hygienespülung aktivierbar (automatischer Wasserlauf)
- Frequenz Hygienespülung: 24 h
- Spülzeit Hygienespülung: 10 s
- Dauerspülung aktivierbar (einmaliger Wasserlauf für 180 Sekunden, geeignet zur thermischen Desinfektion)
- Reinigungsfunktion: manueller Wasserstop zur Beckenreinigung
- Geräuschgruppe: I
- Durchflussklasse: O
- Schmutzfangsiebe in den Anschlussschläuchen
- P-IX 28457/IO

Artikeldetails

TEAM-Nr.	812608.531
Preis exkl. MwSt.	1352.00 CHF

Technologie

Produktabbildung

Maßzeichnung

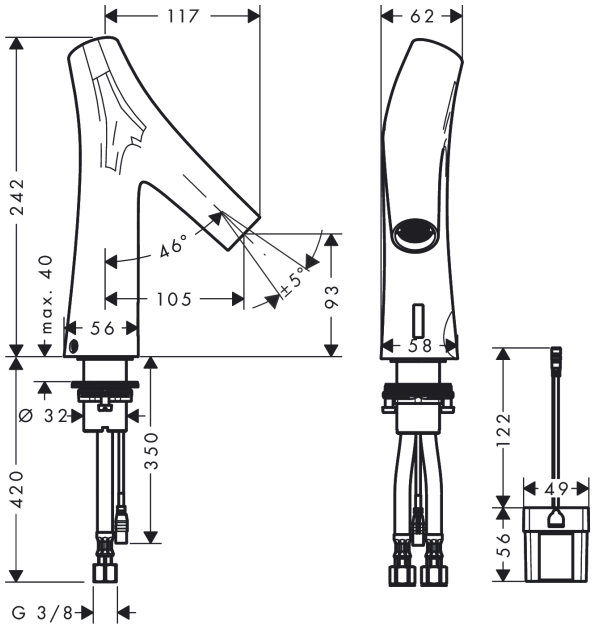

AXOR Starck Organic
Elektronik-Waschtischmischer mit Temperaturvoreinstellung und Batteriebetrieb
Oberfläche: **Stainless Steel Optic** Artikelnummer: **12172800**
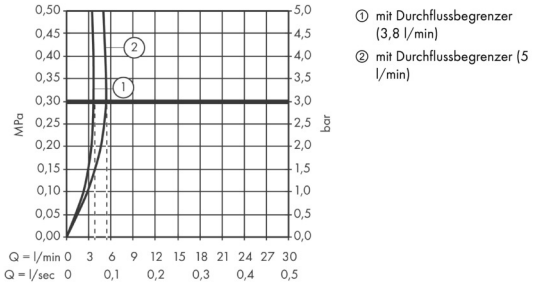
Durchflussdiagramm