herzbach

11.523015.1.01

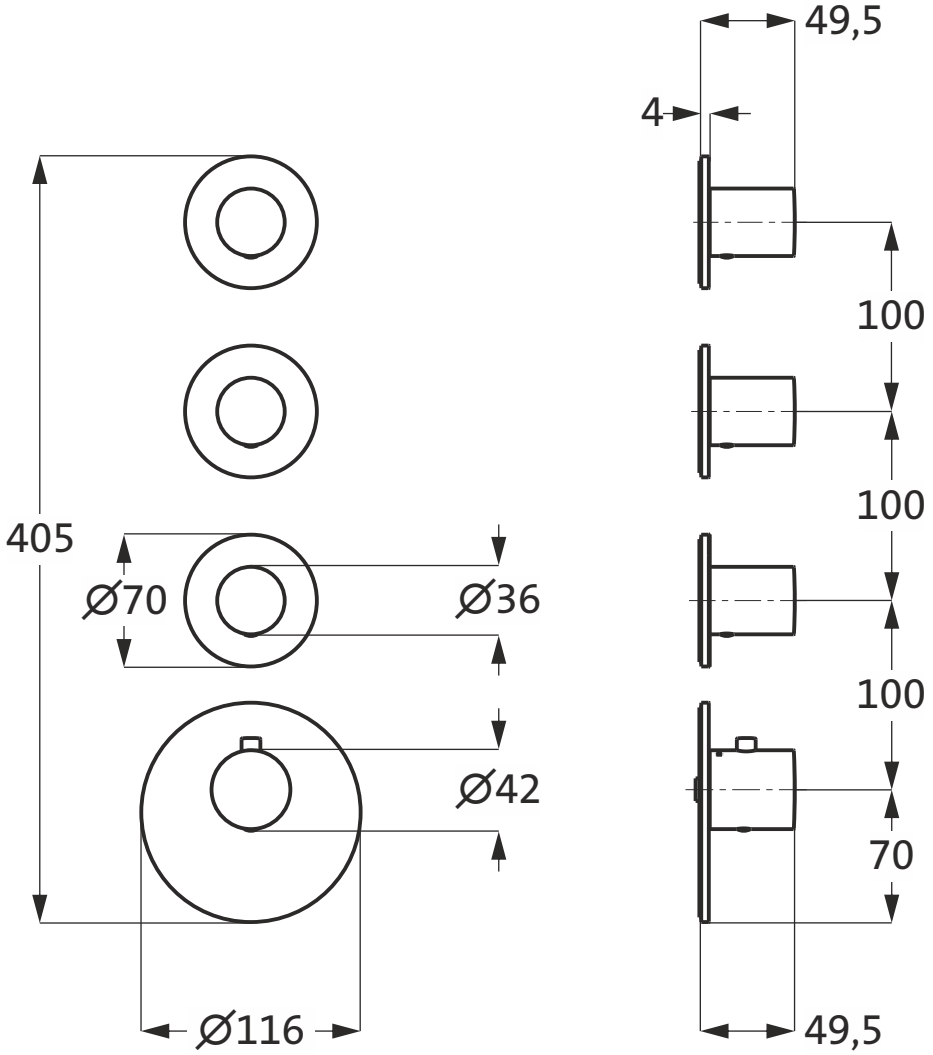

1:4