# MINI RECHTS
# MINI STAR RECHTS

- Einsitzige Wanne mit seitlich positioniertem Überlauf
- Sparsamer Wasserverbrauch durch sich verjüngende Innenform
- Besondere Form ist ideal für kleine Bäder
- Auch mit Griffen erhältlich
- Aus KALDEWEI Stahl-Emaille

Abbildung ähnlich

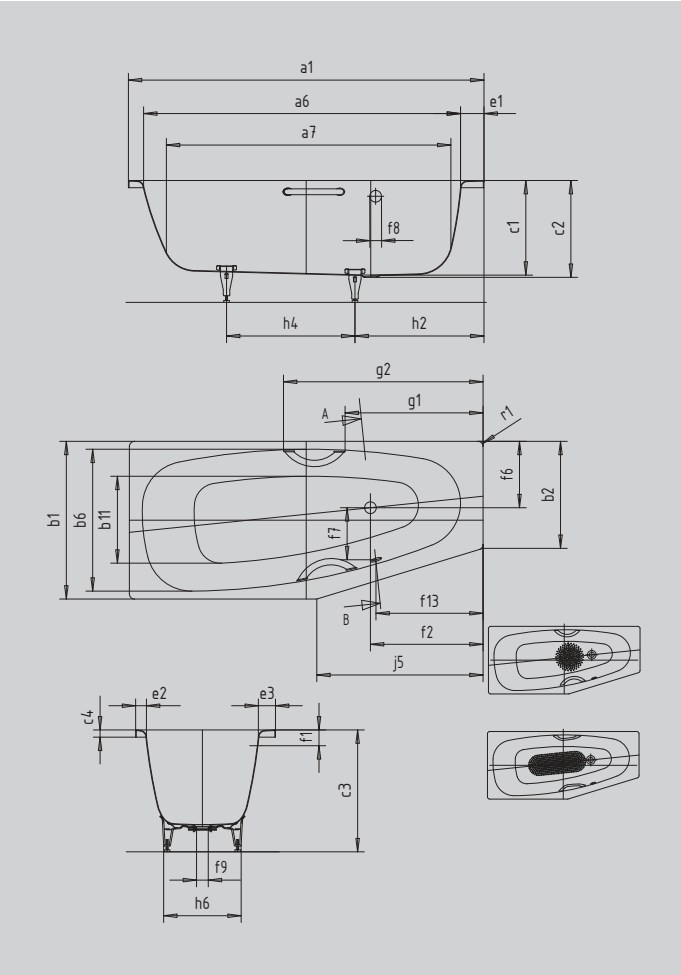


**SATZ UNIVERSALGRIFF TYP B**

INVISIBLE GRIP

SOUND WAVE

| **Modell** | | **830** |
|---|---|---|
| Äußere Länge [mm] | $a_1$ | 1570 mm |
| Innere Länge (oben) [mm] | $a_6$ | 1410 mm |
| Innere Länge (unten) [mm] | $a_7$ | 1250 mm |
| Äußere Breite [mm] | $b_1$ | 750 mm |
| Äußere Breite [mm] | $b_2$ | 500 mm |
| Innere Breite (oben) [mm] | $b_6$ | 600 mm |
| Innere Breite (unten) [mm] | $b_{11}$ | 360 mm |
| Tiefe Innen [mm] | $c_1$ | 420 mm |
| Tiefe inklusive Ablaufloch [mm] | $c_2$ | 430 mm |
| Höhe mit Füßen [mm] | $c_3$ | 550 - 570 mm |
| Randhöhe [mm] | $c_4$ | 32 mm |
| Randbreite Längsseite [mm] | $e_3$ | 70 mm |
| Randbreite Fußseite; Längsseite [mm] | $e_1$; $e_2$ | 100; 60 mm |
| Abstand Oberkante bis Mitte Überlaufloch [mm] | $f_1$ | 70 mm |
| Abstand Wannenrand bis Mitte Ablaufloch [mm] | $f_2$ | 500 mm |
| Ablaufloch außermittig | $f_6$ | 320 mm |
| Abstand Mitte Ab- bis Mitte Überlaufloch [mm] | $f_7$ | 246 mm |
| Durchmesser Überlaufloch [mm] | $f_8$ | Ø 52 mm |
| Durchmesser Ablaufloch [mm] | $f_9$ | Ø 52 mm |
| Abstand Wannenrand bis Mitte Überlaufloch | $f_{13}$ | 475 mm |
| Abstand Fußseite Wannenrand bis Mitte Fuß [mm] | $h_2$ | 570 mm |
| Abstand zwischen den Füßen [mm] | $h_4$ | 490 mm |
| Fußbreite max. [mm] | $h_6$ | 430 mm |
| Länge der schmalen Seite | $j_5$ | 820 mm |
| Äußerer Radius [mm] | $r_1$ | 23 mm |
| Nutzinhalt [l] | | 110 l |
| Nettogewicht [kg] | | 52 kg |
| Antislip Durchmesser [mm] | | Ø 288 mm |
| Vollantislip | | 600 x 220 mm |

Achtung, bei einigen Whirlsystemen kommt es zu Systemüberständen. Nähere Informationen entnehmen Sie bitte der Technischen Info für Whirlsysteme. Fertigungstechnische Änderungen, Toleranzen und Irrtümer vorbehalten. Nettogewicht gerundet. Nutzinhalt = Wasserinhalt abzgl. durchschnittlich 70 Ltr. Verdrängung.

KALDEWEI