herzbach
18.221500.1.01

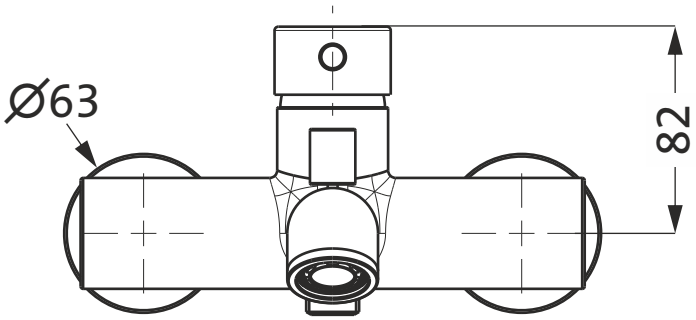

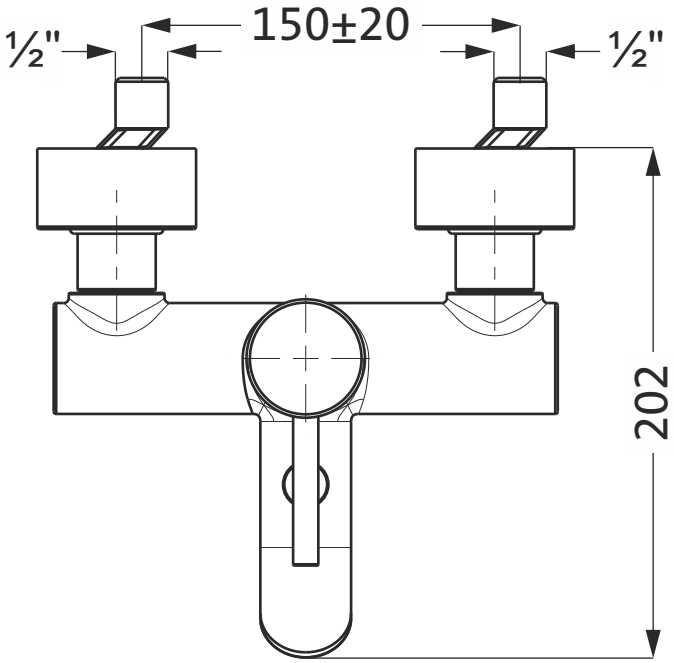

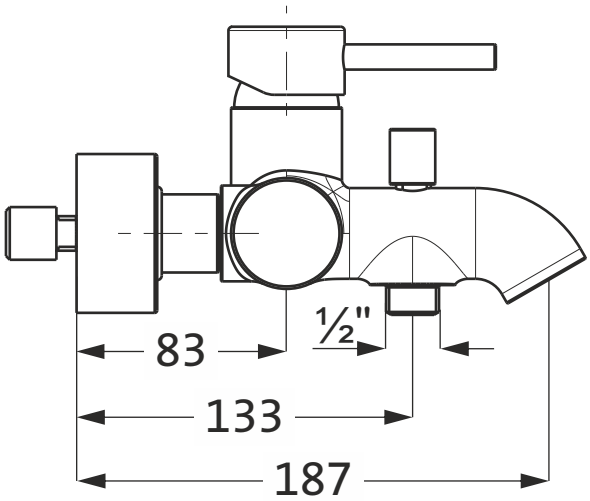

1:3