MINI LINKS
MINI STAR LINKS

- Einsitzige Wanne mit seitlich positioniertem Überlauf
- Sparsamer Wasserverbrauch durch sich verjüngende Innenform
- Besondere Form ist ideal für kleine Bäder
- Auch mit Griffen erhältlich
- Aus KALDEWEI Stahl-Emaille

Abbildung ähnlich

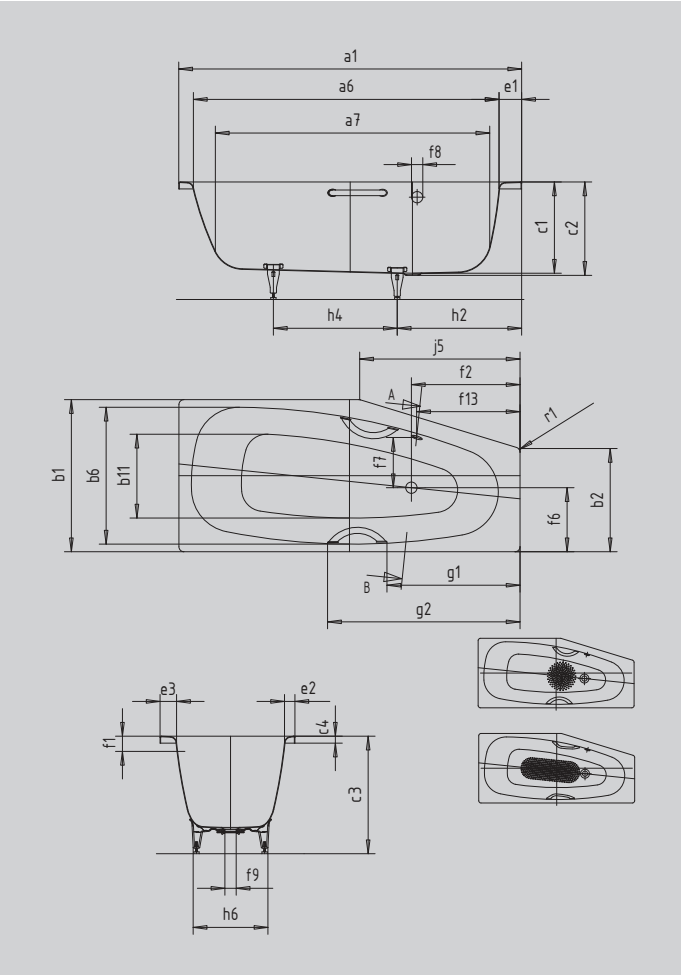

SATZ UNIVERSALGRIFF TYP B

INVISIBLE GRIP

SOUND WAVE

Modell		**832**
Äußere Länge [mm]	a_1	1570 mm
Innere Länge (oben) [mm]	a_6	1410 mm
Innere Länge (unten) [mm]	a_7	1250 mm
Äußere Breite [mm]	b_1	750 mm
Äußere Breite [mm]	b_2	500 mm
Innere Breite (oben) [mm]	b_6	600 mm
Innere Breite (unten) [mm]	b_{11}	360 mm
Tiefe Innen [mm]	c_1	420 mm
Tiefe inklusive Ablaufloch [mm]	c_2	430 mm
Höhe mit Füßen [mm]	c_3	550 - 570 mm
Randhöhe [mm]	c_4	32 mm
Randbreite Längsseite [mm]	e_3	70 mm
Randbreite Fußseite; Längsseite [mm]	e_1; e_2	100; 60 mm
Abstand Oberkante bis Mitte Überlaufloch [mm]	f_1	70 mm
Abstand Wannenrand bis Mitte Ablaufloch [mm]	f_2	500 mm
Ablaufloch außermittig	f_6	320 mm
Abstand Mitte Ab- bis Mitte Überlaufloch [mm]	f_7	246 mm
Durchmesser Überlaufloch [mm]	f_8	Ø 52 mm
Durchmesser Ablaufloch [mm]	f_9	Ø 52 mm
Abstand Wannenrand bis Mitte Überlaufloch	f_{13}	475 mm
Abstand Fußseite Wannenrand bis Mitte Fuß [mm]	h_2	570 mm
Abstand zwischen den Füßen [mm]	h_4	490 mm
Fußbreite max. [mm]	h_6	430 mm
Länge der schmalen Seite	j_5	820 mm
Äußerer Radius [mm]	r_1	23 mm
Nutzinhalt [l]		110 l
Nettogewicht [kg]		52 kg
Antislip Durchmesser [mm]		Ø 288 mm
Vollantislip		600 x 220 mm

Achtung, bei einigen Whirlsystemen kommt es zu Systemüberständen. Nähere Informationen entnehmen Sie bitte der Technischen Info für Whirlsysteme. Fertigungstechnische Änderungen, Toleranzen und Irrtümer vorbehalten. Nettogewicht gerundet. Nutzinhalt = Wasserinhalt abzgl. durchschnittlich 70 Ltr. Verdrängung.

KALDEWEI