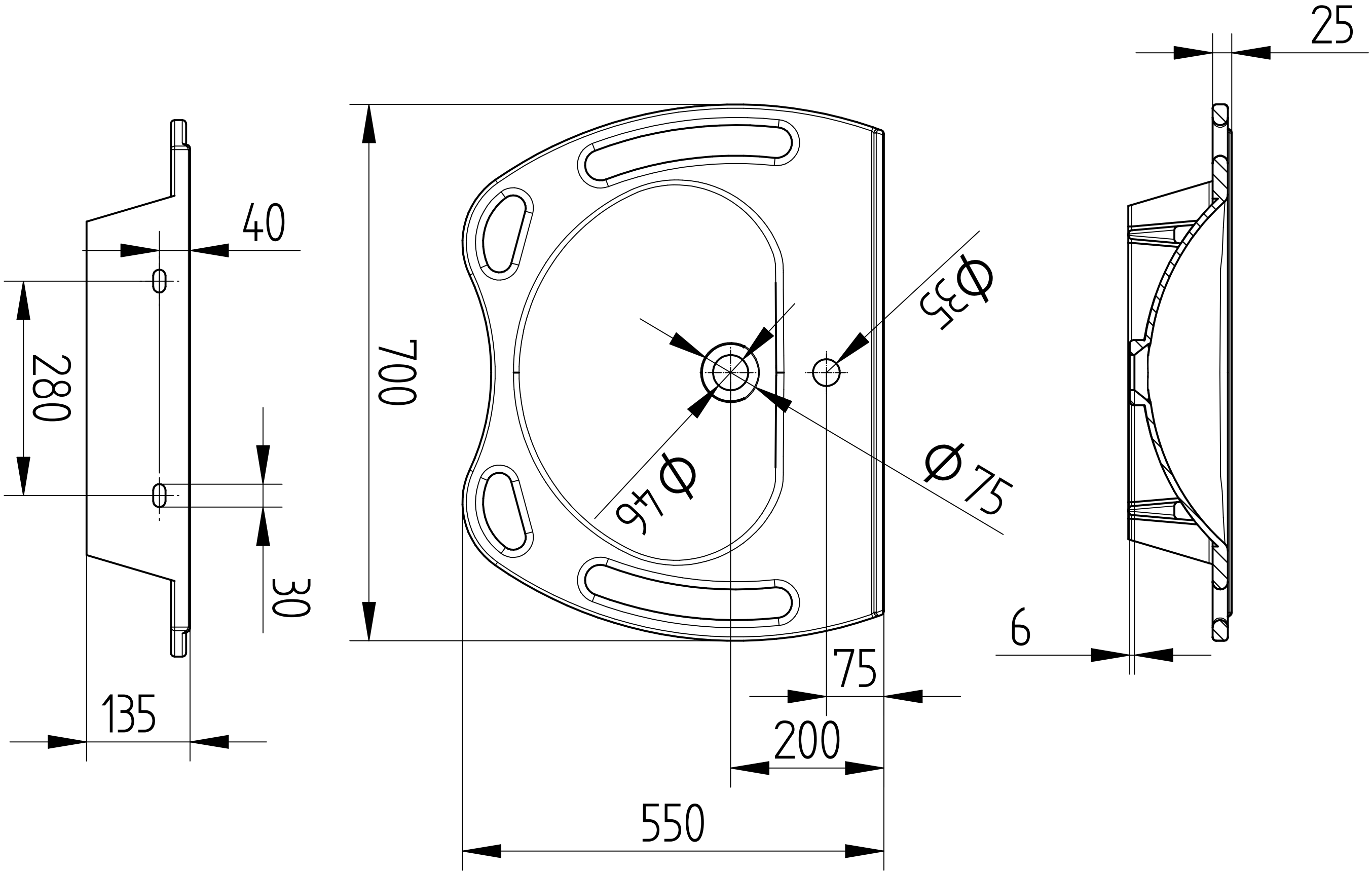
40
280
30
135
700
Ø35
Ø46
Ø75
75
200
550
25
6