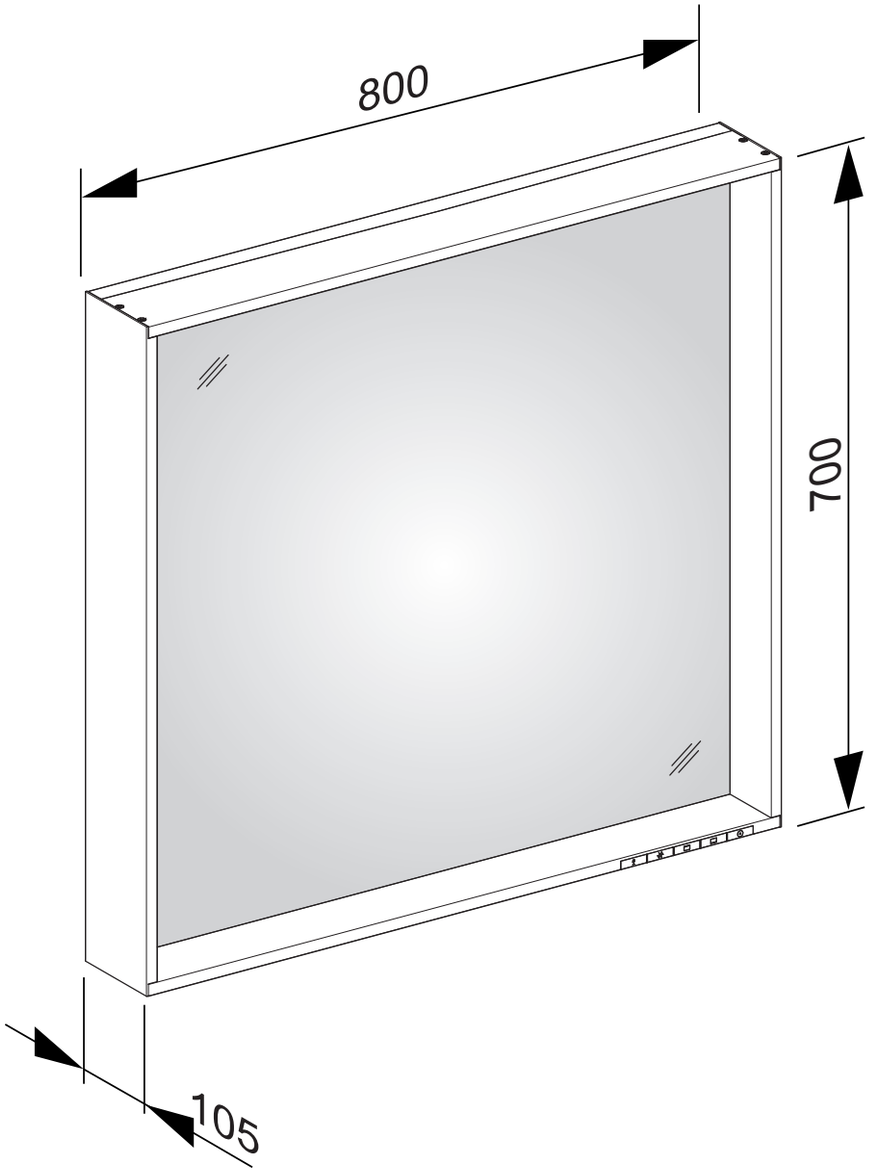
800
700
105