herzbach

23.203200.1.06

DEEP GREY WT-Einlochbatterie M-Size 130mm ohne Ablauf Grau matt

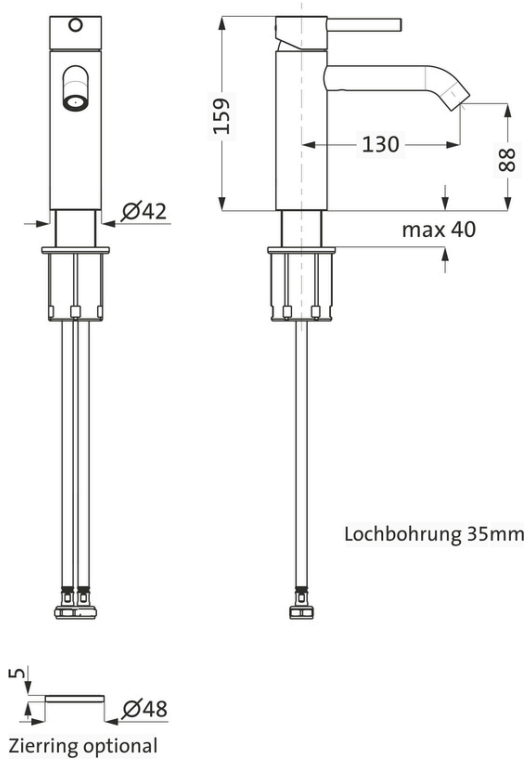

SERIE	**DEEP GREY**
OBERFLÄCHE	**Grau matt**
BESCHREIBUNG	ohne Ablaufgarnitur Montage mit und ohne Zierring möglich LOGIC-SoftEmotion-Keramikkartusche Neoperl-Sparperlator LOGIC-FiX-Schnellbefestigung Ausladung 130 mm Höhe Auslaufunterkante 88 mm Anschlussschläuche / DVGW zertifiziert Durchflussmenge ca. 11 l/min bei 3 bar erforderliche Lochbohrung 35mm Oberfläche Grau matt

PRODUKTINFO

Modell-, Programm- und technische Änderungen sowie Irrtum vorbehalten.