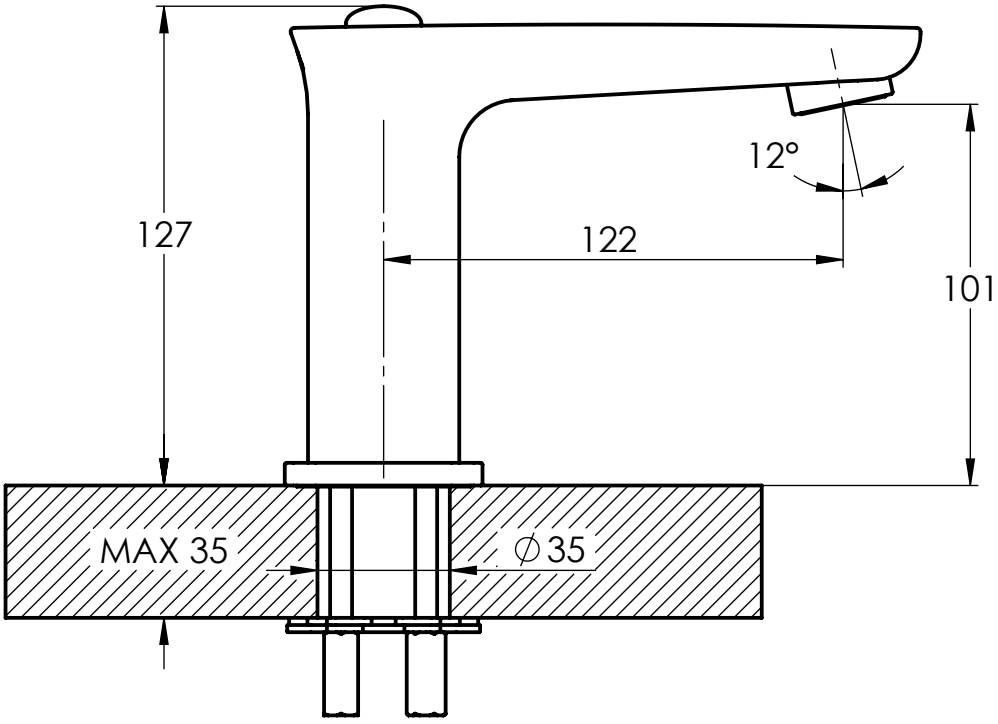
127
122
12°
101
MAX 35
∅35

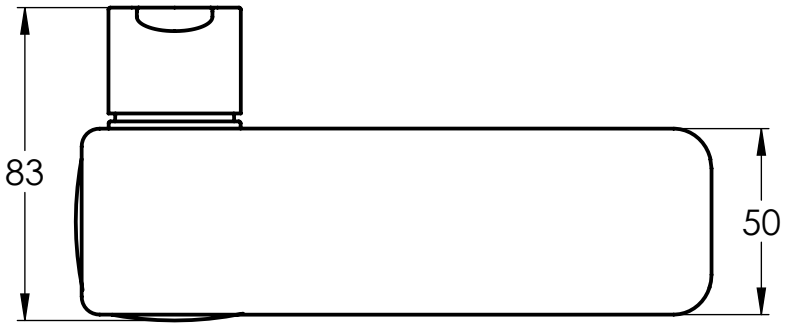
83
50