herzbach
11.200520.1.09

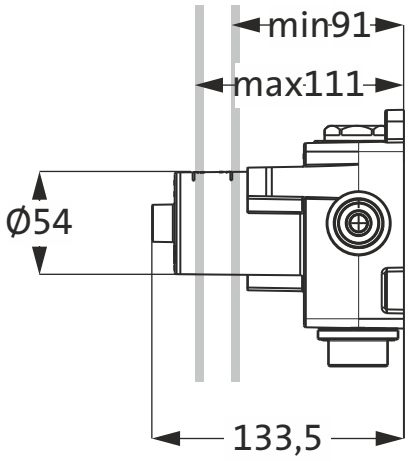

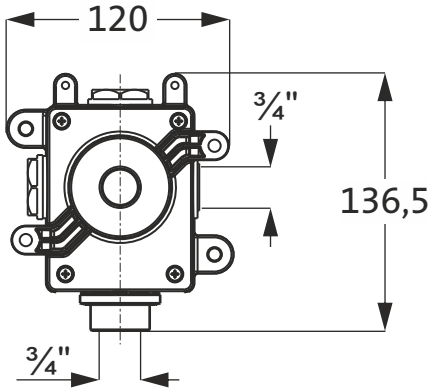

1:4