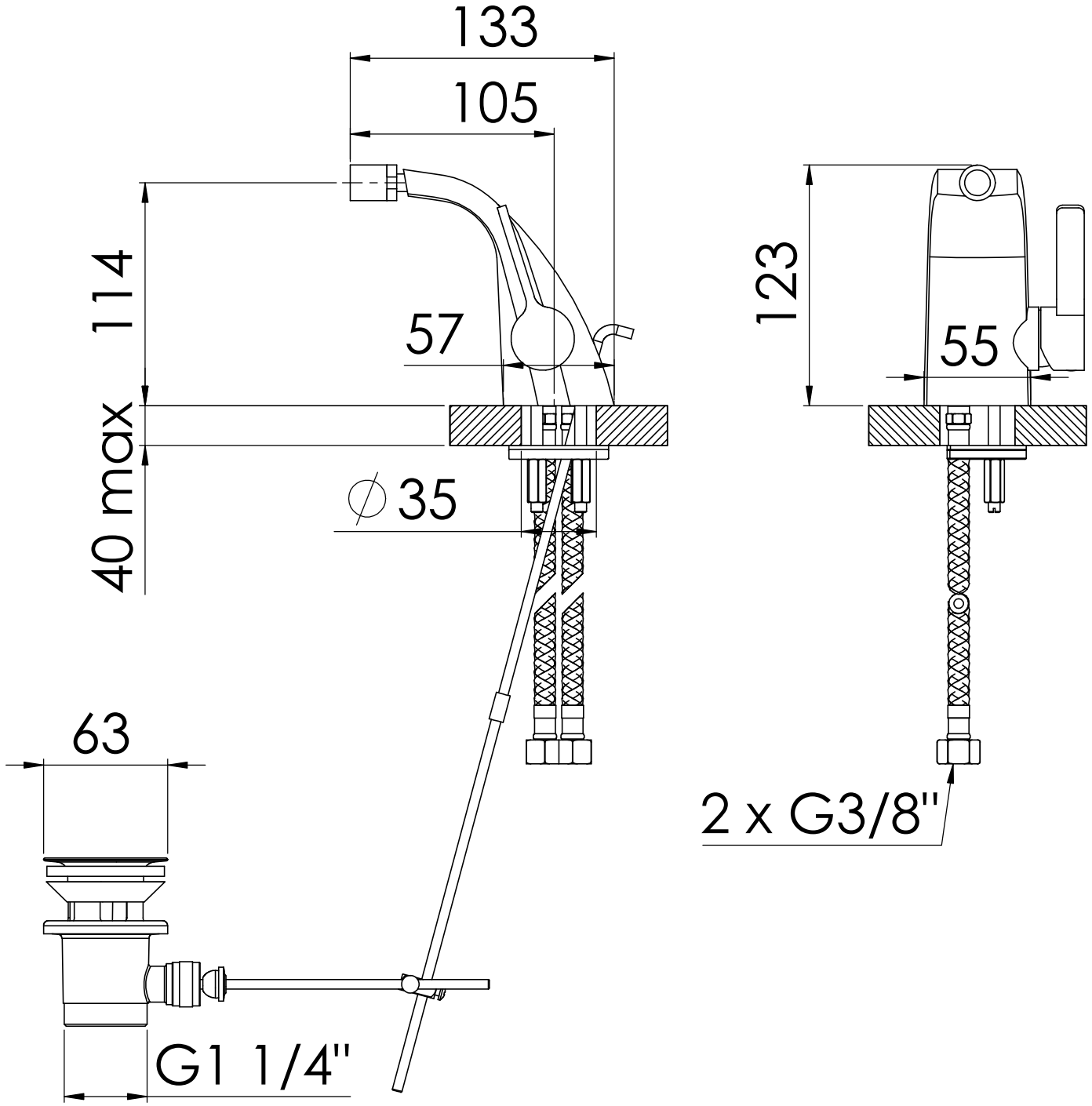

230 1301

STEINBERG