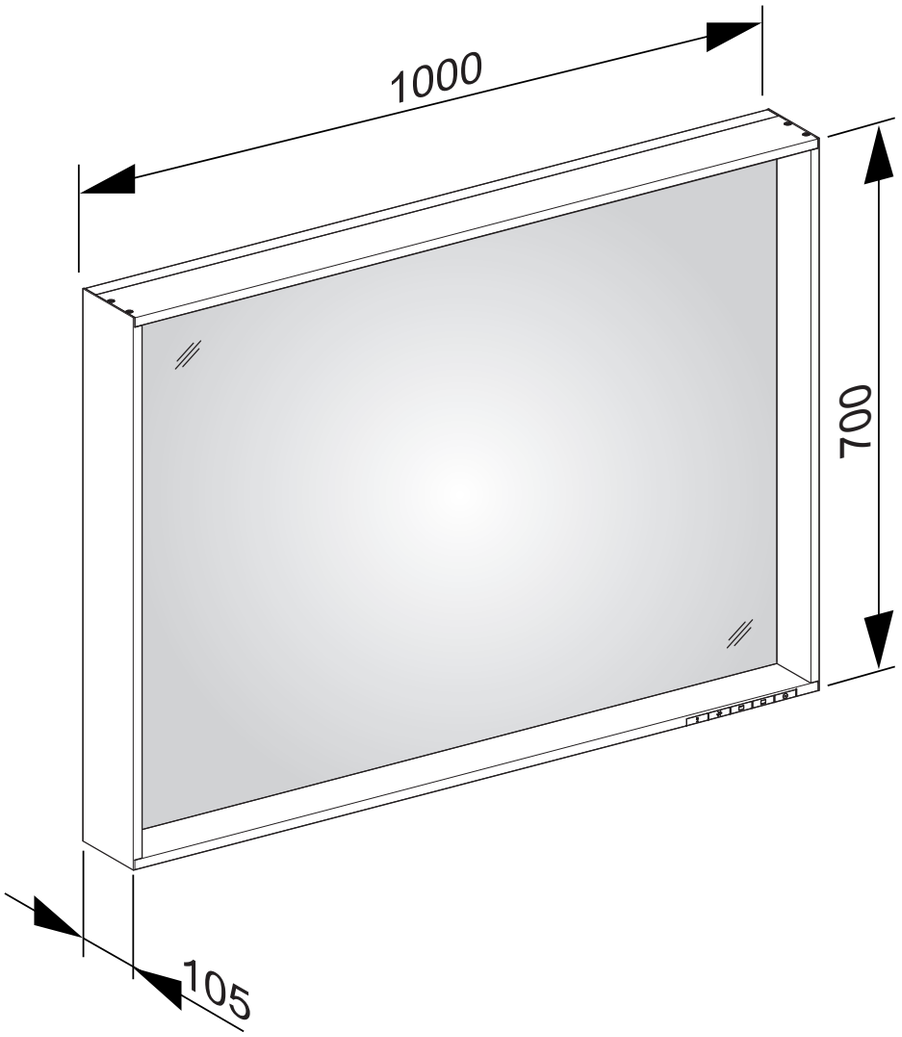
1000
700
105