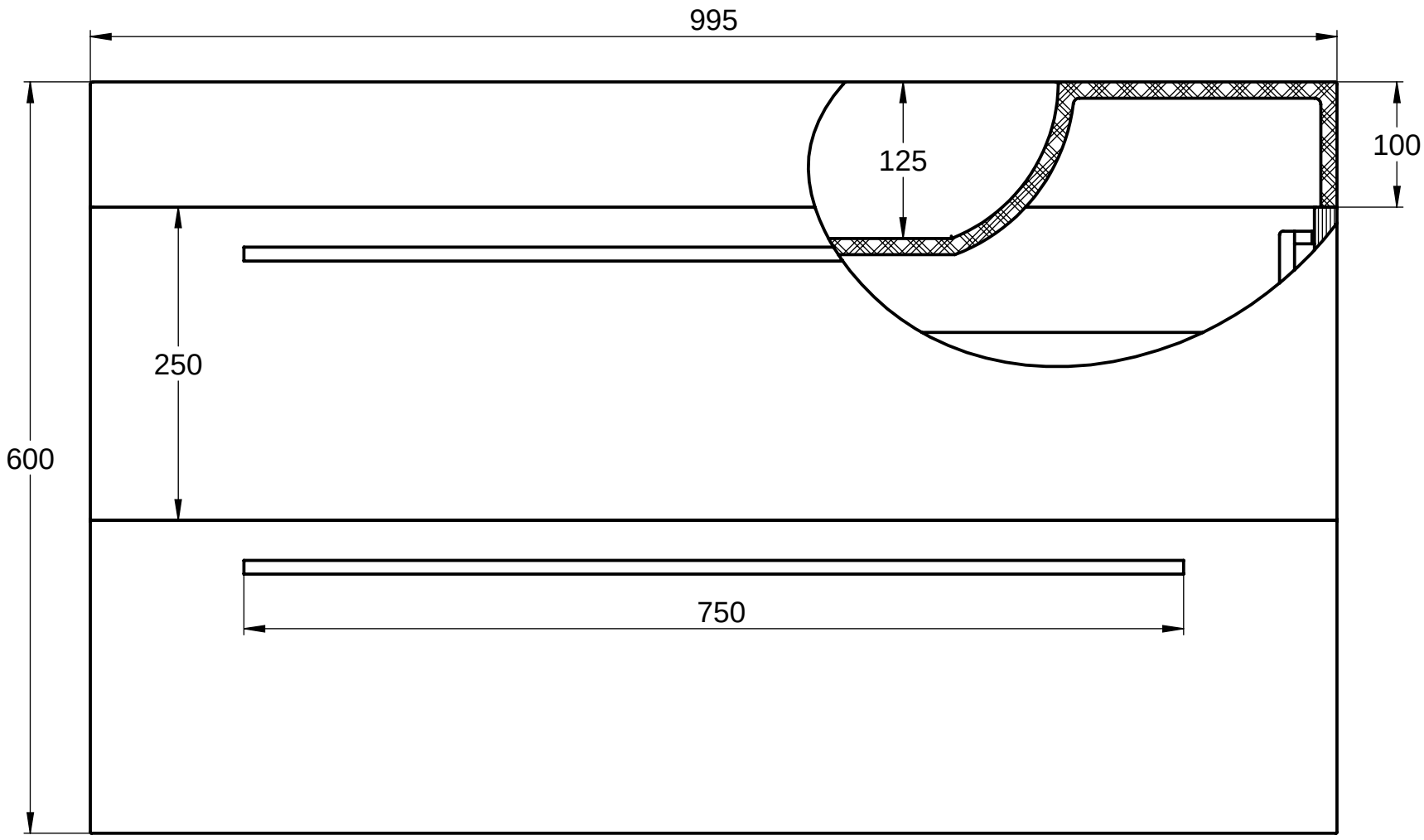
995
125
100
250
600
750

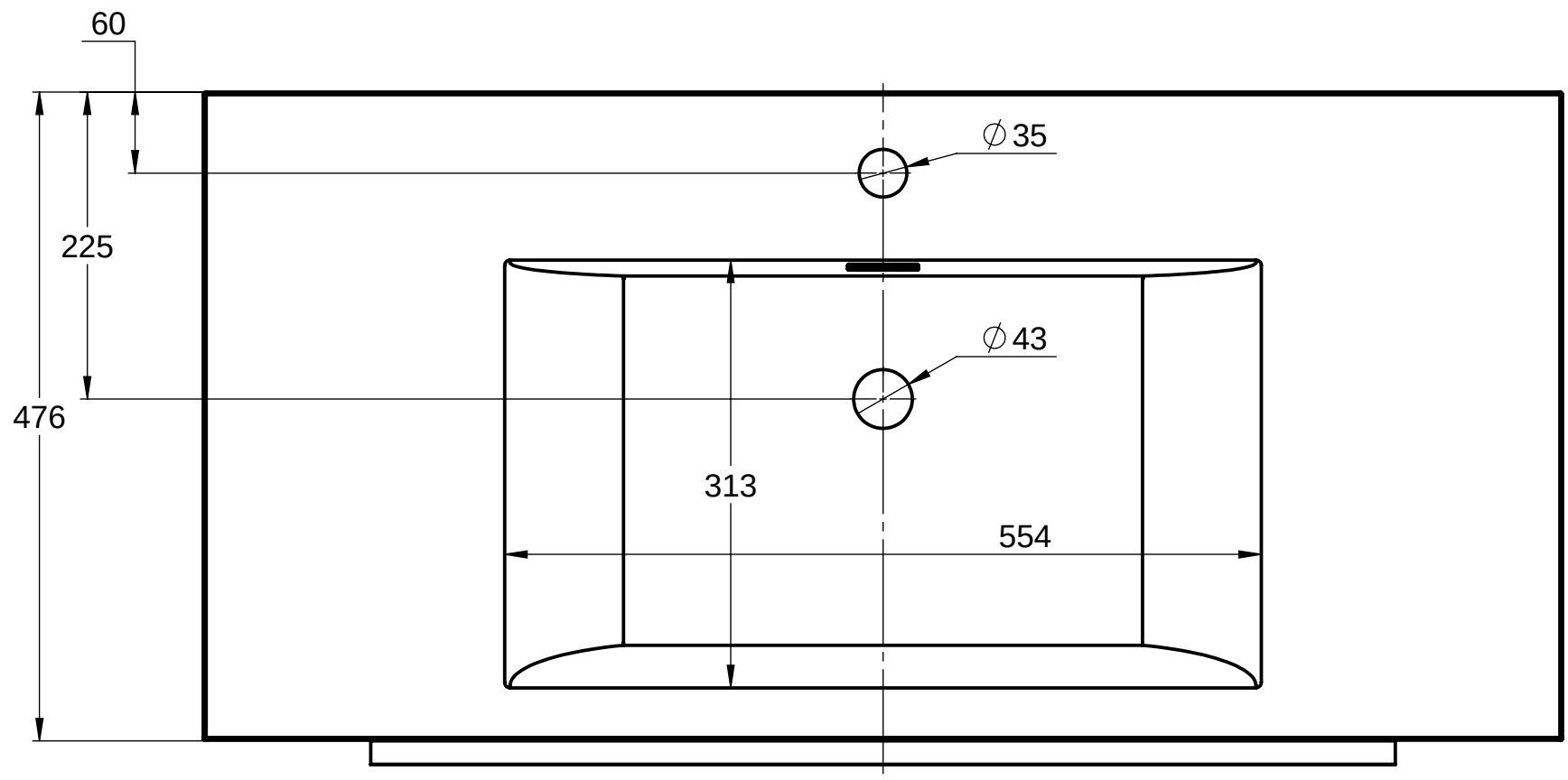
60
∅35
225
∅43
476
313
554