hansgrohe

AXOR Urquiola
4-Loch Fliesenrandarmatur
Oberfläche: **Brushed Nickel** Artikelnummer: **11445820**

Beschreibung

Merkmale

- besteht aus: 4-Loch Fliesenrandarmatur, Handbrause, Brausenschlauch, Brausenhalter
- Ausladung: 198 mm
- Strahlart Armatur: Normalstrahl
- Strahlart Handbrause: Rain, RainAir, WhirlAir
- Maximale Ausziehlänge Handbrause: 1,10 m
- Maximale Durchflussmenge bei 3 bar: 22 l/min
- Keramikventile heiss/kalt 90°
- Umsteller mit automatischer Rückstellung
- Rückflussverhinderer
- Anschlussart: Grundkörper
- Fliesenrandmontage
- keine zusätzliche Serviceöffnung notwendig

Artikeldetails

Preis exkl. MwSt.	3196.00 CHF

Technologie

Quick Clean

AirPower

Produktabbildung

Maßzeichnung

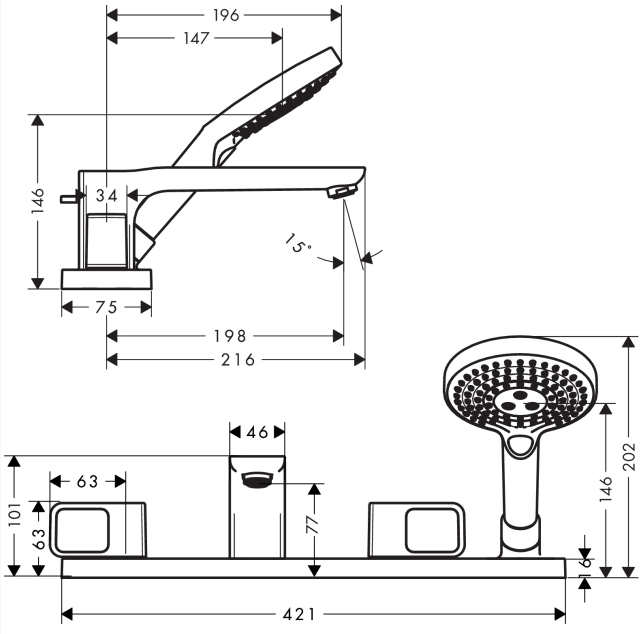

Durchflussdiagramm

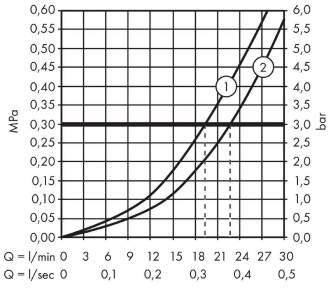

① Durchflussleistung Handbrause
② Wanneneinlauf