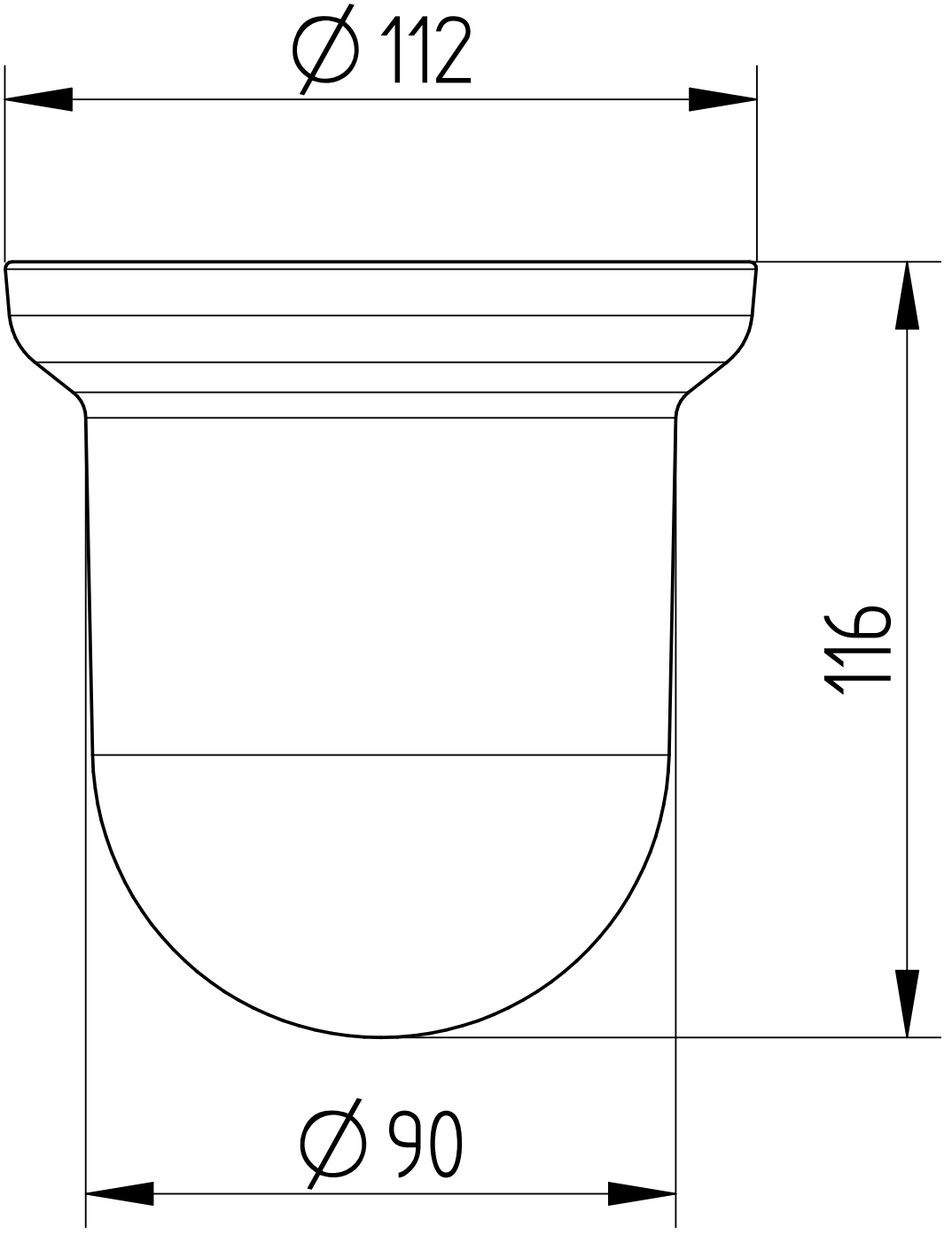
∅ 112
116
∅ 90