# Badewanne
# LAUFEN PRO
# 24295.0

## TECHNISCHE DATEN

| | |
|---|---|
| Artikel-Nr. | 24295.0 |
| Zulassung | EN 14516 (EN 198), EN 232 |
| Grösse | 1700 x 750 mm |
| Wannentiefe | 460 mm |
| Nutzinhalt | 185 l (Total 254 l) |
| Ausführung | Badewanne aus Marbond (Gel Coat Oberfläche),<br>Oberfläche glänzend<br>Einbauversion<br>ohne Fußgestell<br>mit Aluminiumprofil für Wannenfüße<br>Charge 000 – ohne Whirlsystem,<br>ohne Ab- und Überlaufgarnitur |
| Gewicht | 70,0 kg |
| Zubehör inkl. | Wannenfüße, höhenverstellbar 105-160 mm<br>Artikel-Nr. 29617.9 |

## TECHNISCHE DATEN

| | |
|---|---|
| Zubehör exkl. | Ab- und Überlaufgarnitur, verchromt<br>Artikel-Nr. 29511.0<br>Ab- und Überlaufgarnitur mit Wannenzulauf-<br>funktion, verchromt Artikel-Nr. 29511.1<br>Dämmband, Artikel-Nr. 29555.1 |
| Farbe | Weiß |

## STANDARDISIERTER AUSSCHREIBUNGSTEXT

Den Ausschreibungstext lt. ÖNORM 2063 für Ihr Projektangebot finden Sie unter der angegebenen Positionsnummer (LGPosNr.) auf der CD-Rom der Sammelausgabe „Der österreichische Industriestandard“ von ABK.

| LGPosNr. | POSITIONSSTICHWORT |
|---|---|
| 63L636B | Lief.Einbau-Badewanne PRO rechteckig 1700x750 weiß |

## TECHNISCHE ZEICHNUNGEN / M 1 : 40

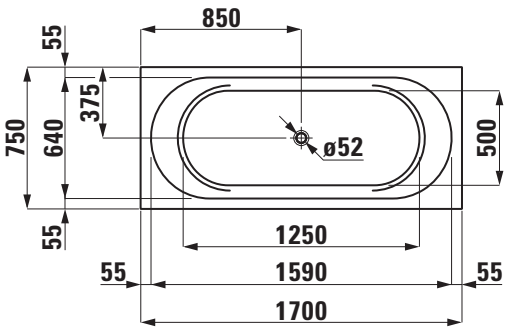


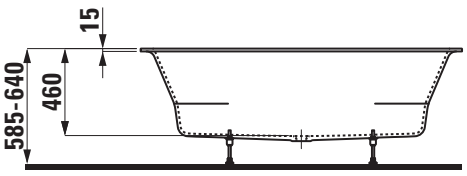


Änderungen der Abmessungen vorbehalten.