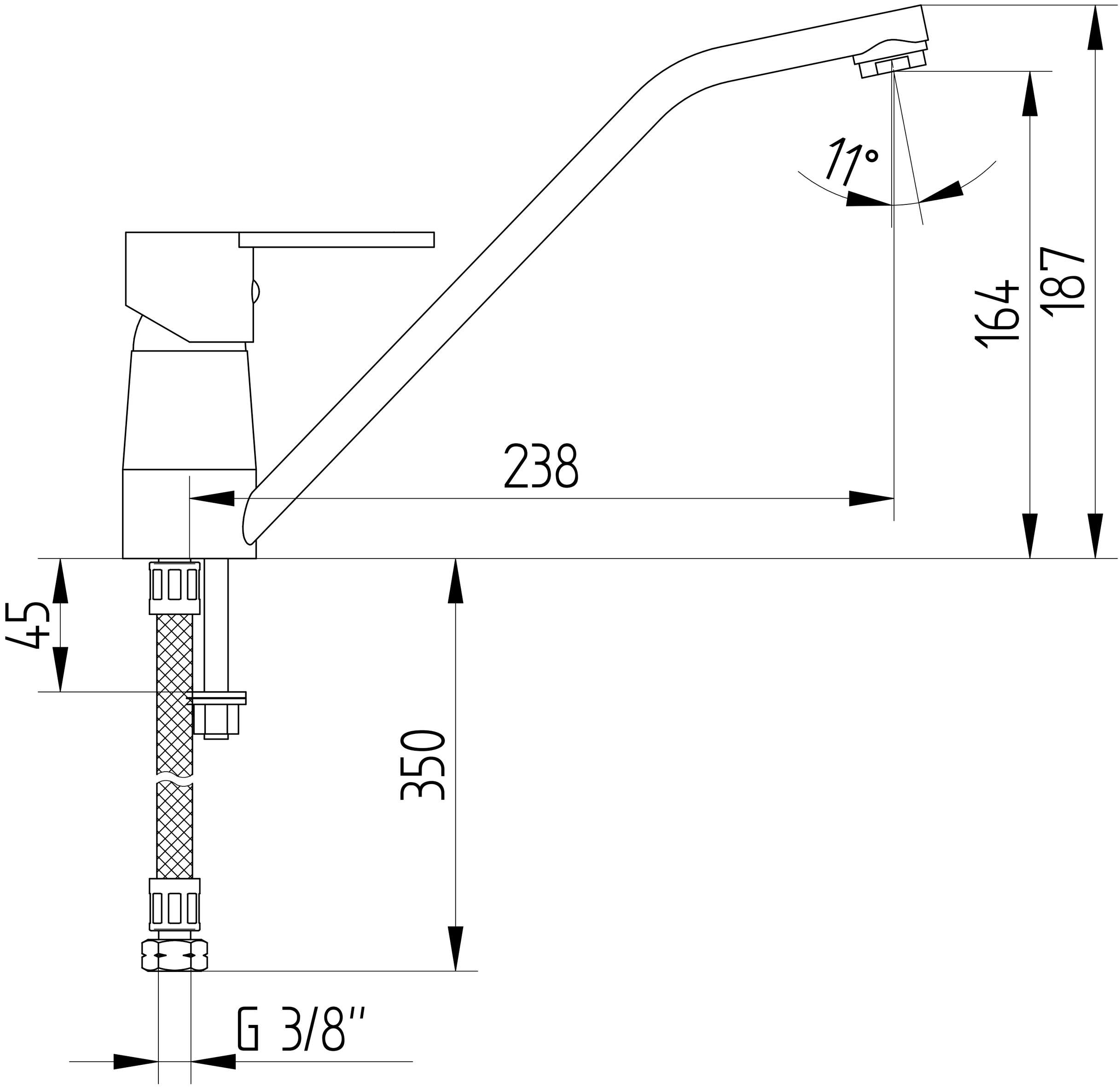
11°
164
187
238
45
350
G 3/8"