hansgrohe

AXOR Citterio
Einhebel-Bidetmischer mit Hebelgriff und Zugstangen-Ablaufgarnitur - Rautenschliff
Oberfläche: **Polished Red Gold** Artikelnummer: **39201300**

Beschreibung

Merkmale

- besteht aus: Einhebel-Bidetmischer, Ablaufgarnitur
- Ausladung: 112 mm
- Auslaufhöhe: 73 mm
- mit Festauslauf
- Kugelgelenk-Luftsprudler
- Strahlart: Laminarstrahl
- Maximale Durchflussmenge bei 3 bar: 7,2 l/min
- Keramikmischsystem
- Zugstangen-Ablaufgarnitur G 1 ¼

Artikeldetails

TEAM-Nr.	757925.556
Preis exkl. MwSt.	970.00 CHF

Zertifikate / Nachhaltigkeit

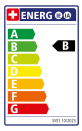

Produktabbildung

Maßzeichnung

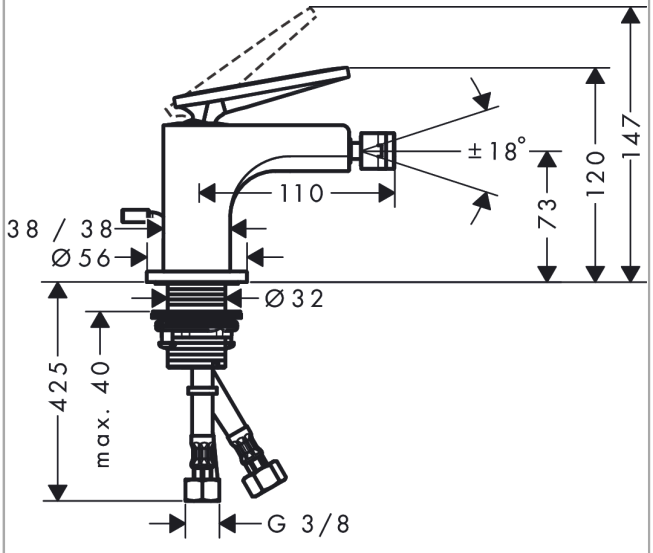
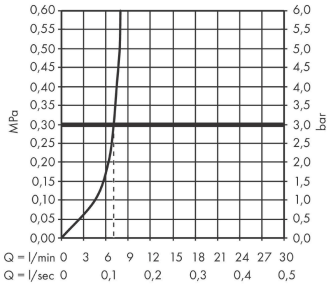
Durchflussdiagramm