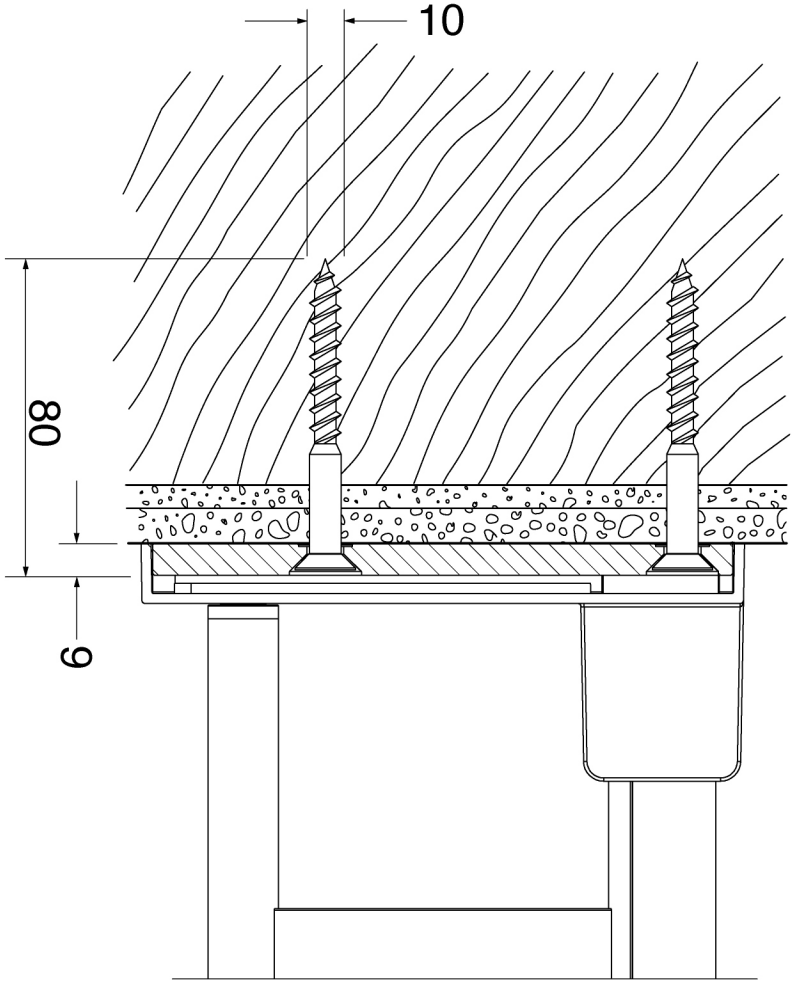
10
80
9