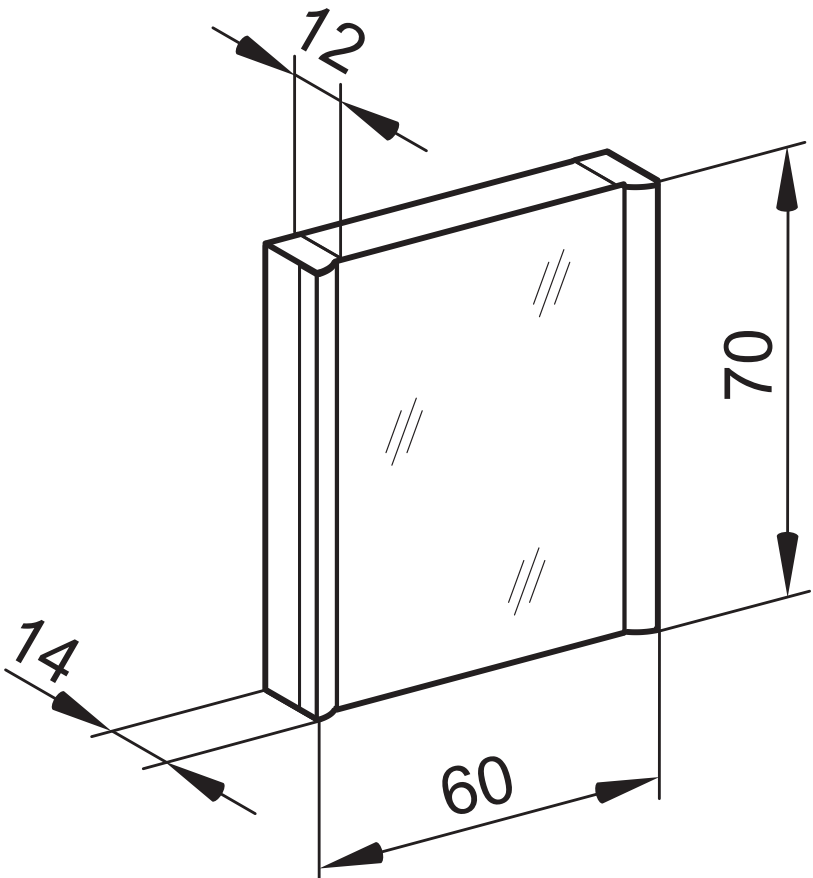
12
70
14
60