herzbach

11.988520.1.01
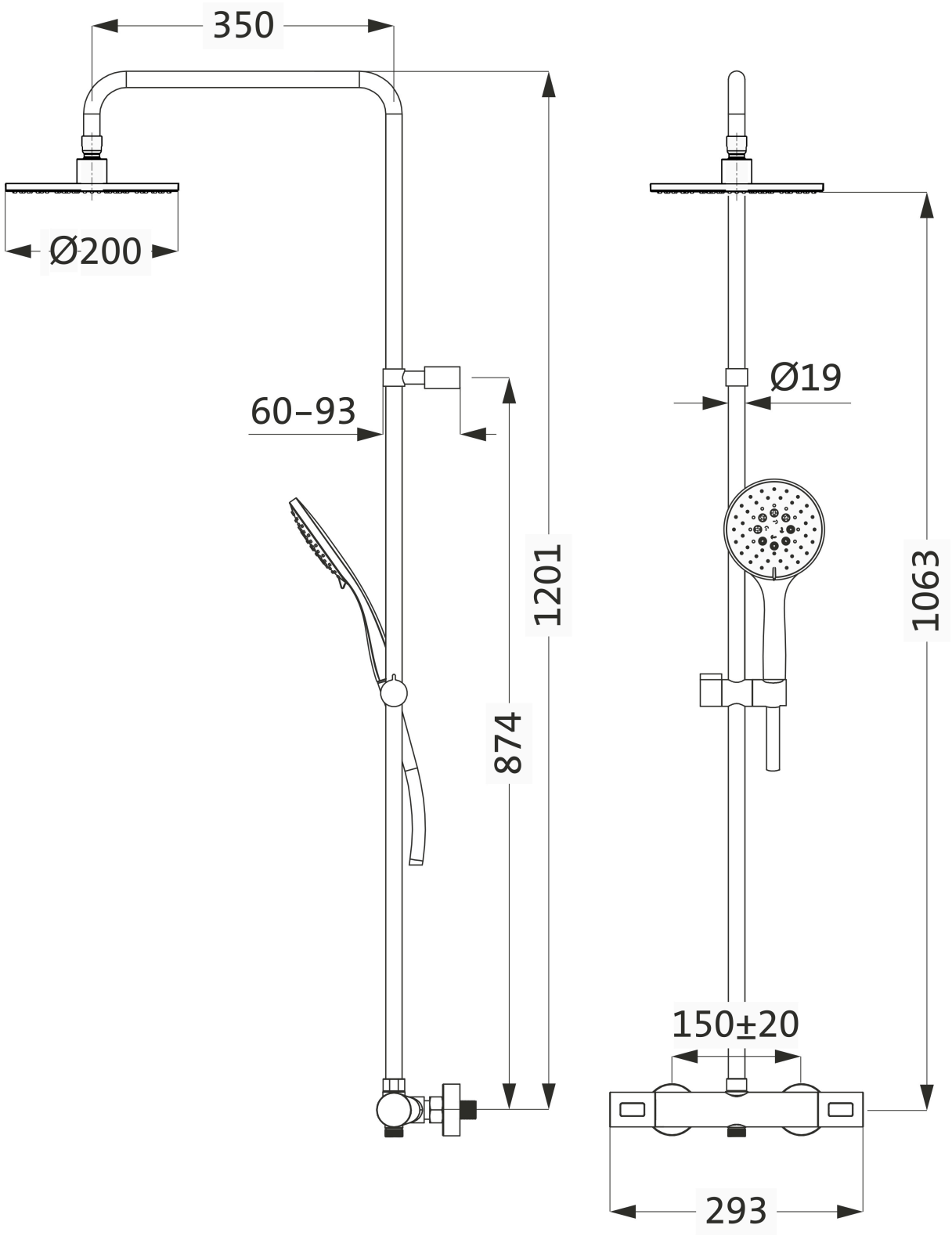
LIVING SPA Duschsäule RB 200mm rund Multihandbrause Chrom