KWC MODERN
Seifenspender design

Modell-Linie: ACCESSOIRES | Z.540.158.176
Accessoires | Seifenspender

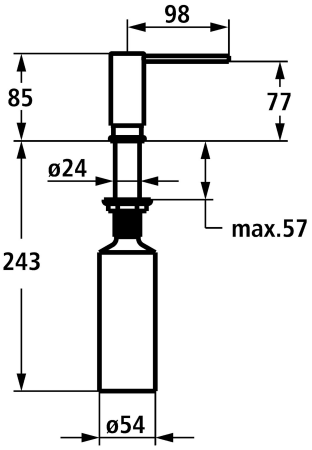

KWC-Nr.	Farbcode
3600009589 chromeline	chromeline
3600009611 matt black	matt black
3600009610 Edelstahl	Edelstahl

* Seifenspender Modern design
* Nachfüllbar ohne Ausbau des Seifenbehälters
* Tischbohrung ø26 mm

* Lieferumfang:
- Pumpe Z.540.162
- Seifenbehälter mit 300 ml Fassungsvermögen Z.540.161

Technische Daten

Farbcode	matt black
Installationsart	Standmontage
Armaturtyp	SEIFENSPENDER
Mass Höhe	87
Ausladung A	A 100
Material	Messing