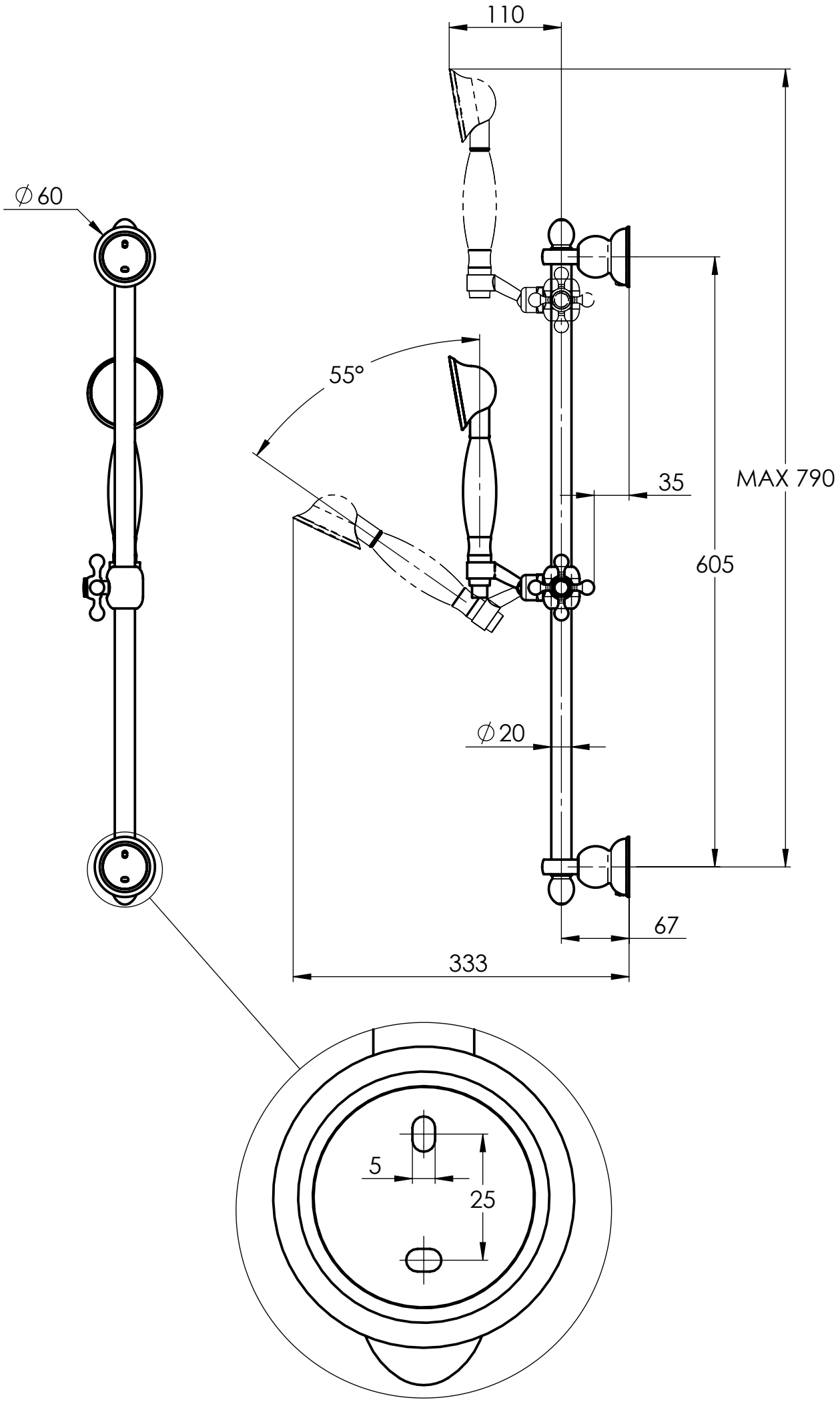
110
∅60
55°
35
MAX 790
605
∅20
67
333
5
25