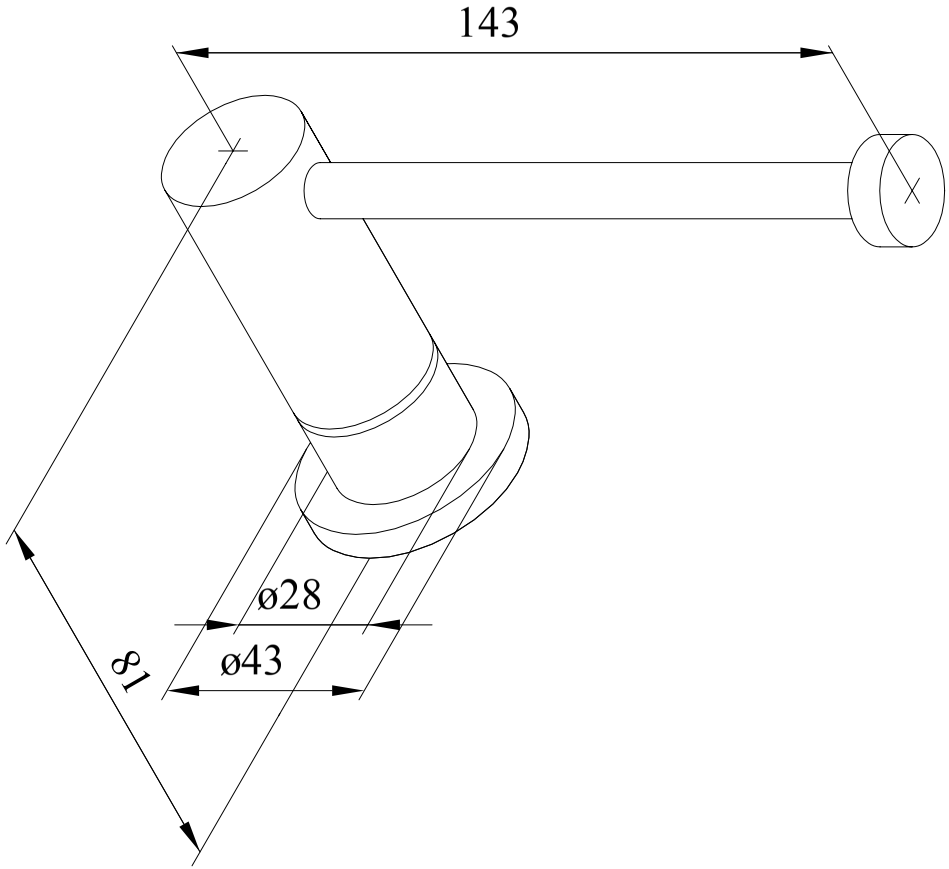
143
ø28
ø43
81