PURO NEXT DUO

- Zwei Rückenschrägen und Mittelablauf für entspanntes Baden zu zweit
- Sanft auslaufende Rückenschräge mit Komfort-Nackenzone garantiert bequemes Liegen in der Wanne
- Der besonders flache Wannenrand sorgt für eine harmonische und nahtlose Integration ins Badezimmer
- Pflegeleichte und unempfindliche Oberfläche aus glasiertem Stahl
- Auf Wunsch mit zusätzlicher Veredelung INVISIBLE GRIP oder ANTISLIP für optimale Trittsicherheit

Abbildung ähnlich

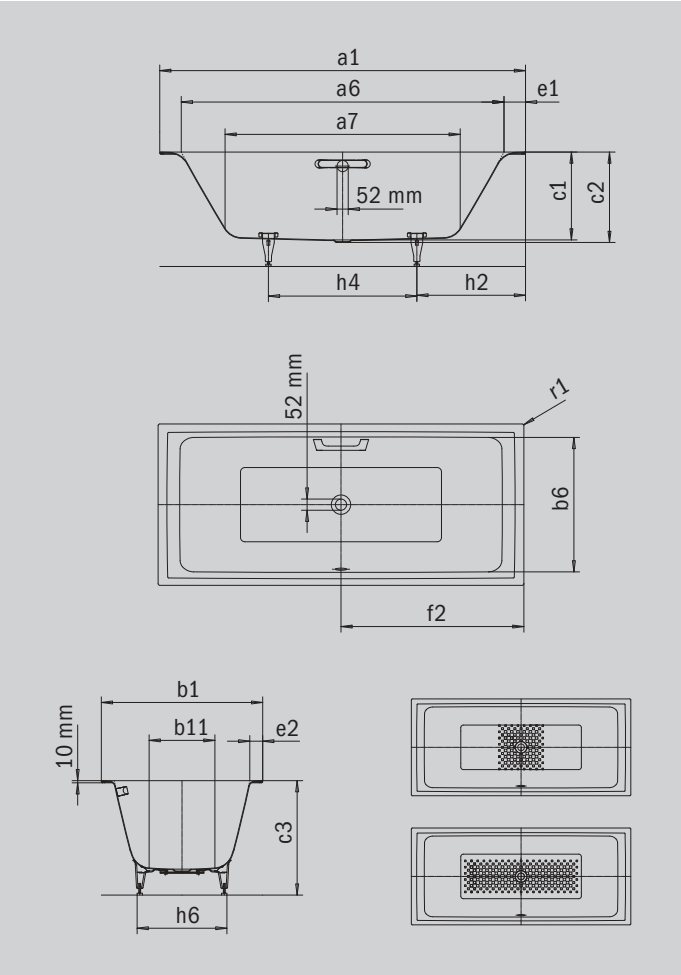

GRIFF NOBLER PURISMUS

WHIRL | SKIN TOUCH | SOUND WAVE | INVISIBLE GRIP

Modell		**1440**
Äußere Länge [mm]	a_1	1900 mm
Innere Länge (oben) [mm]	a_6	1700 mm
Innere Länge (unten) [mm]	a_7	1330 mm
Äußere Breite [mm]	b_1	900 mm
Innere Breite (oben) [mm]	b_6	780 mm
Innere Breite (unten) [mm]	b_{11}	615 mm
Tiefe Innen [mm]	c_1	410 mm
Tiefe inklusive Ablaufloch [mm]	c_2	420 mm
Höhe mit Füßen [mm]	c_3	540 - 575 mm
Randhöhe [mm]	c_4	10 mm
Randbreite Fußseite; Längsseite [mm]	e_1; e_2	100; 60 mm
Abstand Oberkante bis Mitte Überlaufloch [mm]	f_1	65 mm
Abstand Wannenrand bis Mitte Ablaufloch [mm]	f_2	950 mm
Abstand Mitte Ab- bis Mitte Überlaufloch [mm]	f_7	380 mm
Durchmesser Überlaufloch [mm]	f_8	Ø 52 mm
Durchmesser Ablaufloch [mm]	f_9	Ø 52 mm
Abstand Wannenrand (Fußseite) bis Anfang Griff [mm]	g_1	822 mm
Abstand Wannenrand (Fußseite) bis Ende Griff [mm]	g_2	1078 mm
Abstand Fußseite Wannenrand bis Mitte Fuß [mm]	h_2	585 mm
Abstand zwischen den Füßen [mm]	h_4	730 mm
Fußbreite max. [mm]	h_6	605 mm
Äußerer Radius [mm]	r_1	8 mm
Nutzinhalt [l]		217 l
Nettogewicht [kg]		61 kg
Antislip		348 x 348 mm
Vollantislip		1020 x 396 mm

Achtung, bei einigen Whirlsystemen kommt es zu Systemüberständen. Nähere Informationen entnehmen Sie bitte der Technischen Info für Whirlsysteme. Fertigungstechnische Änderungen, Toleranzen und Irrtümer vorbehalten. Nettogewicht gerundet. Nutzinhalt = Wasserinhalt abzgl. durchschnittlich 70 Ltr. Verdrängung.

KALDEWEI