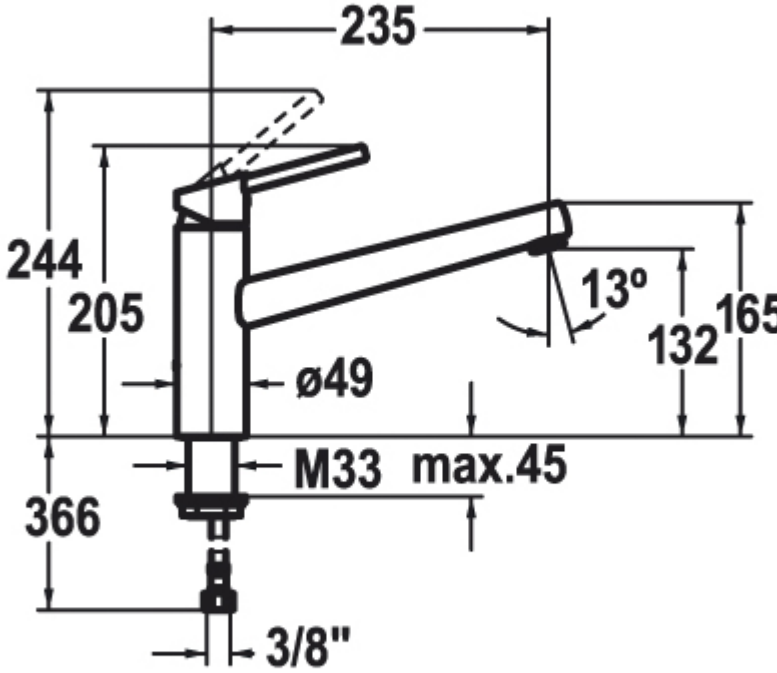
235
244
205
13º
132
165
ø49
M33
max.45
366
3/8"