herzbach
17.803055.1.09

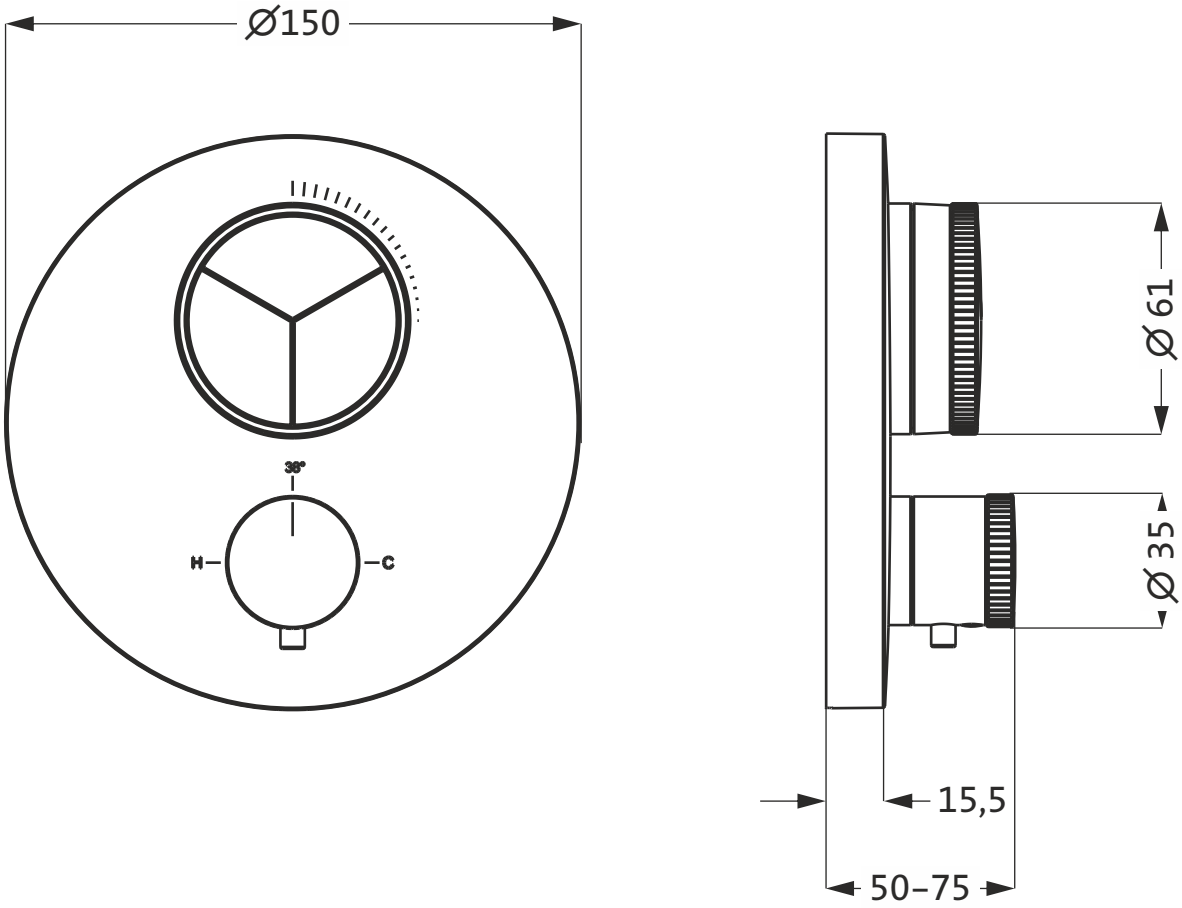

1:2