herzbach

23.914400.1.07
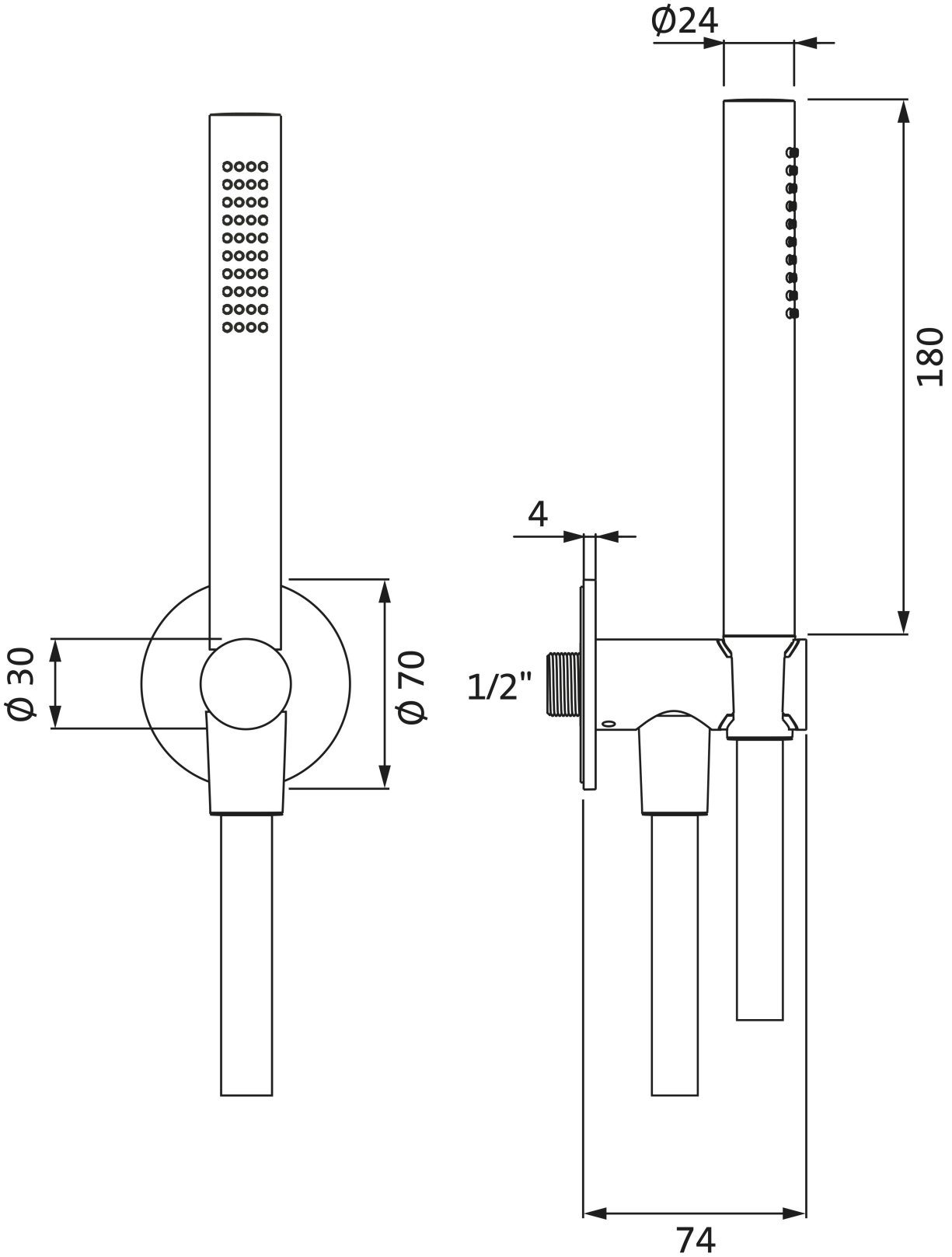
LIVING SPA Wannenset ABG Halter 70 rund Stabhandbrause 1500mm Weiß matt