herzbach
18.203620.1.01

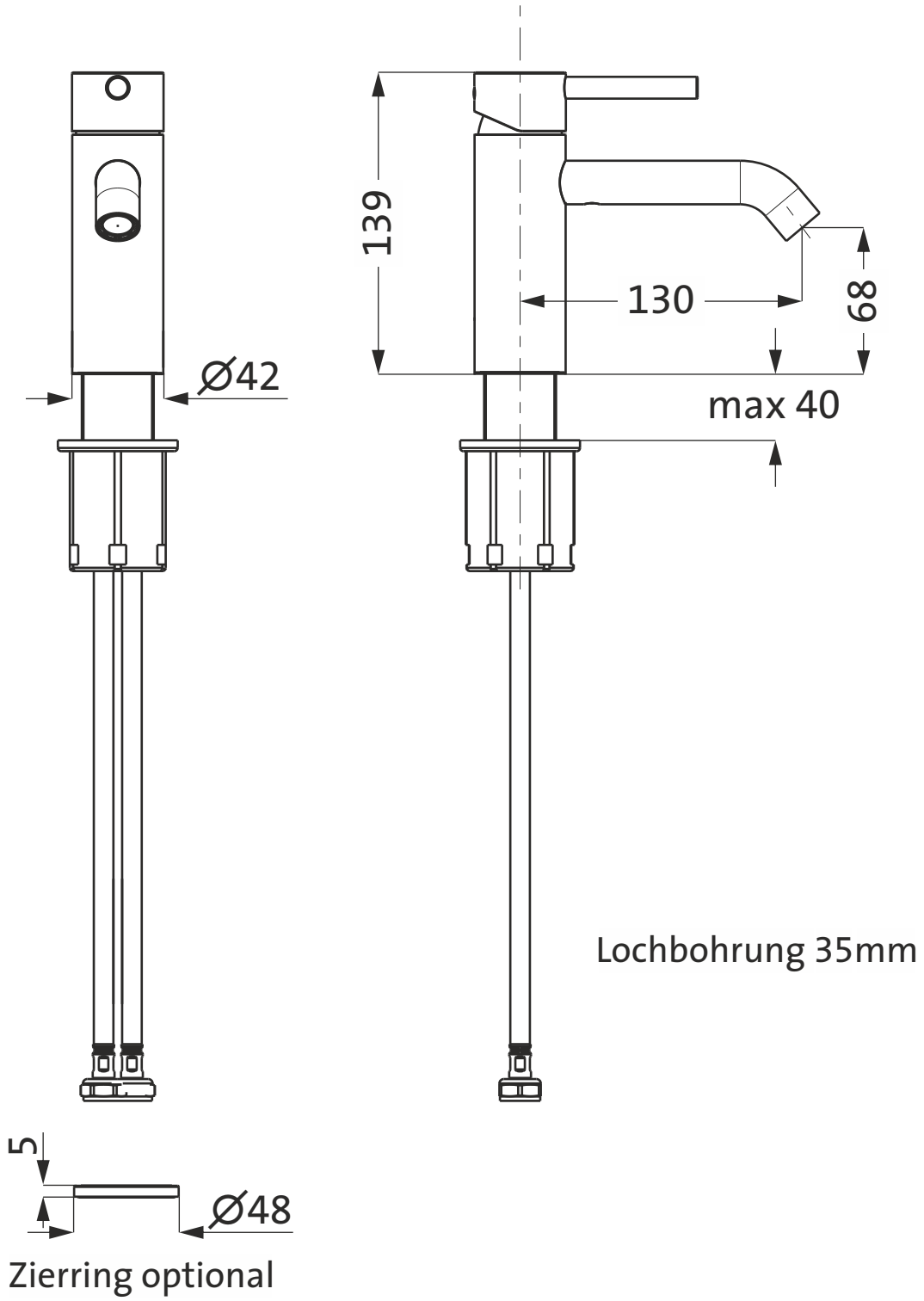

1:3