herzbach

23.600250.1.12

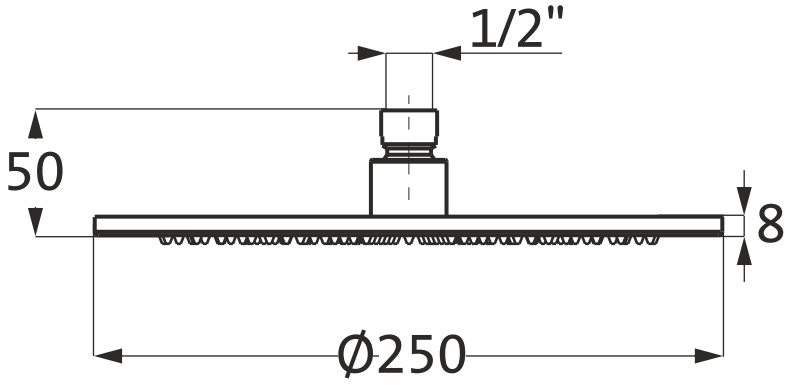

1:3