herzbach

36.220360.1.01

CEO Bidet-Einlochbatterie mit Ablauf Chrom

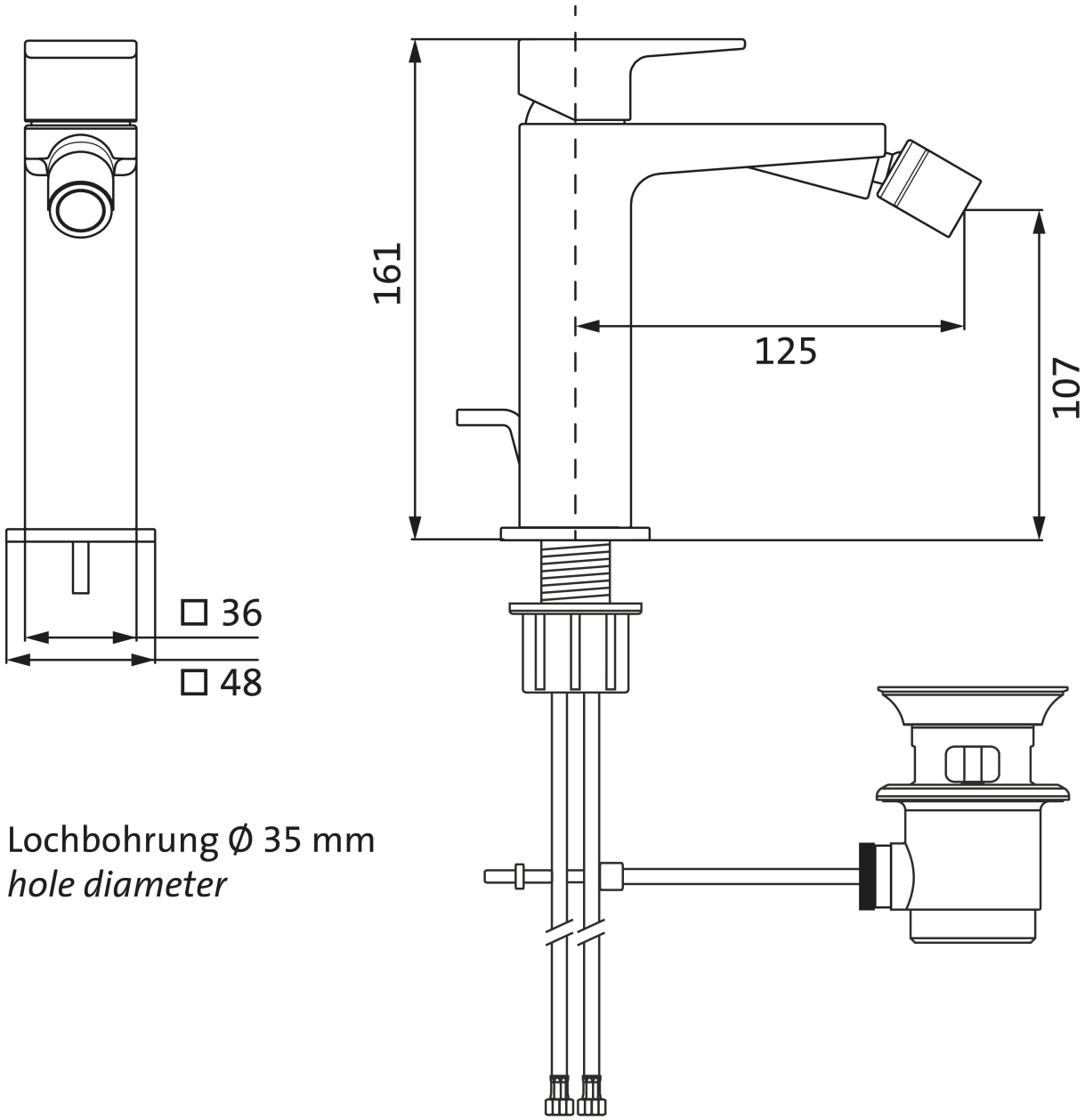

Lochbohrung Ø 35 mm
hole diameter