herzbach

23.812000.1.12

LIVING Zahnbürstenhalter Schwarz matt

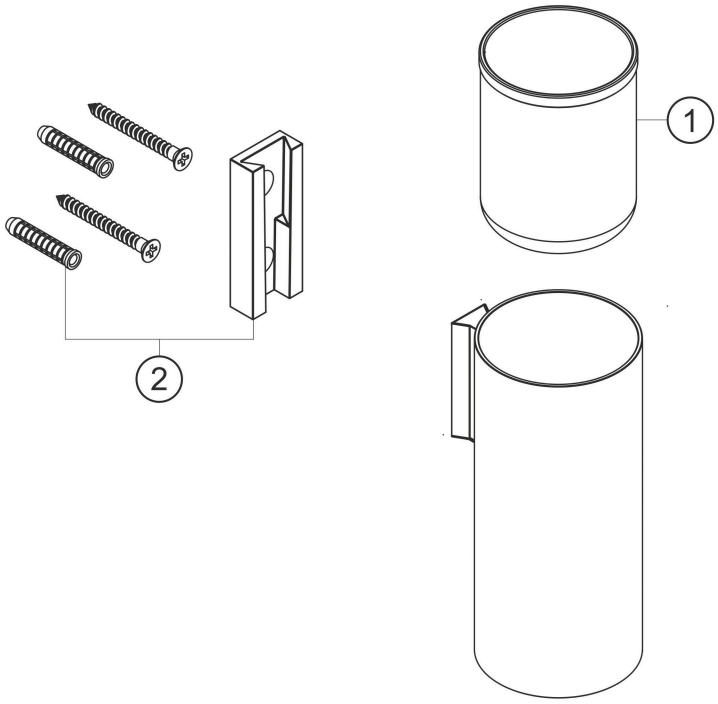

Ersatzteilliste

#	Beschreibung	Art.-Nr.	PG
1	Kunststoffeinsatz	80.304706.1.09	**5**
2	Befestigung Satz	80.904501.1.12	**7**