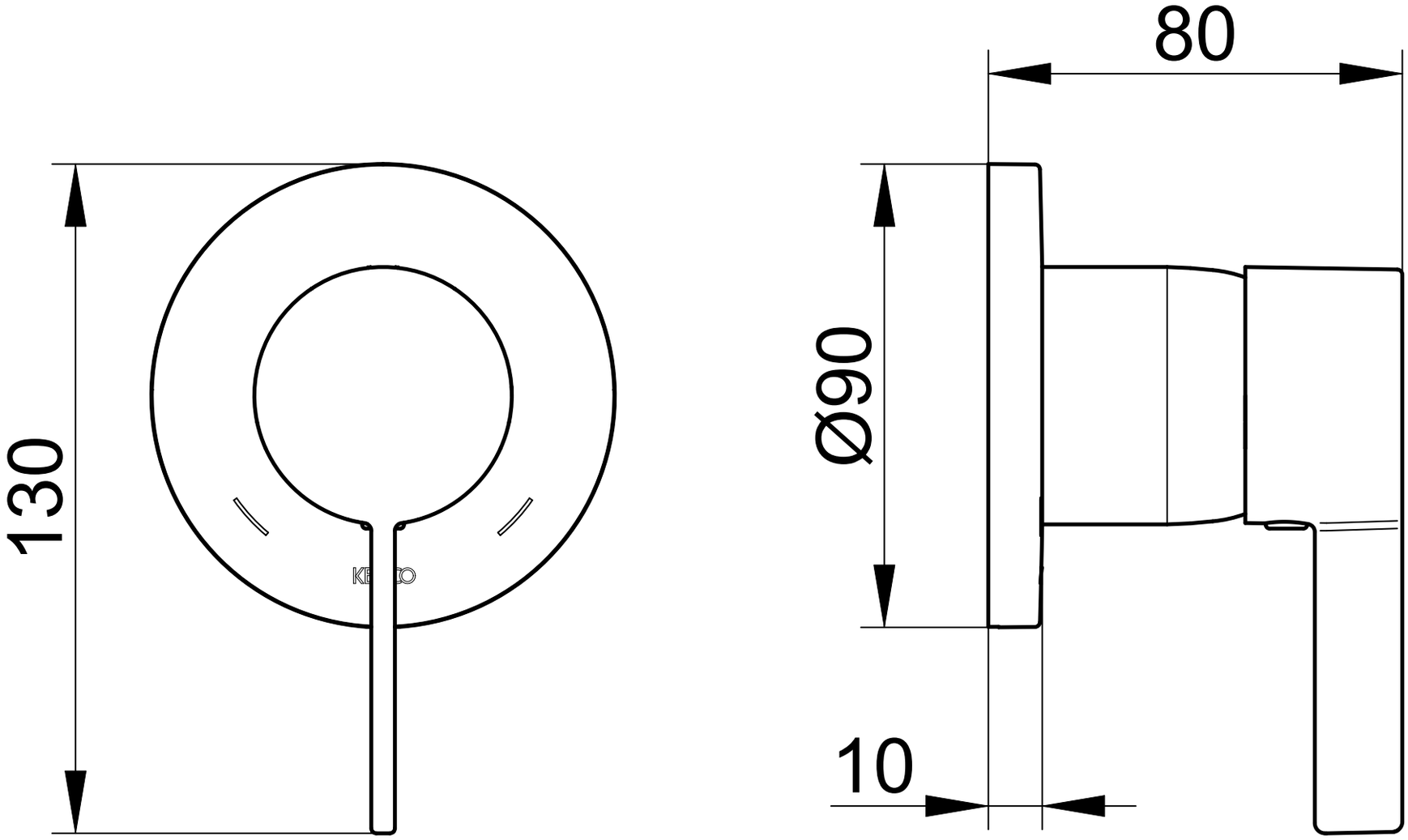
80
130
Ø90
10