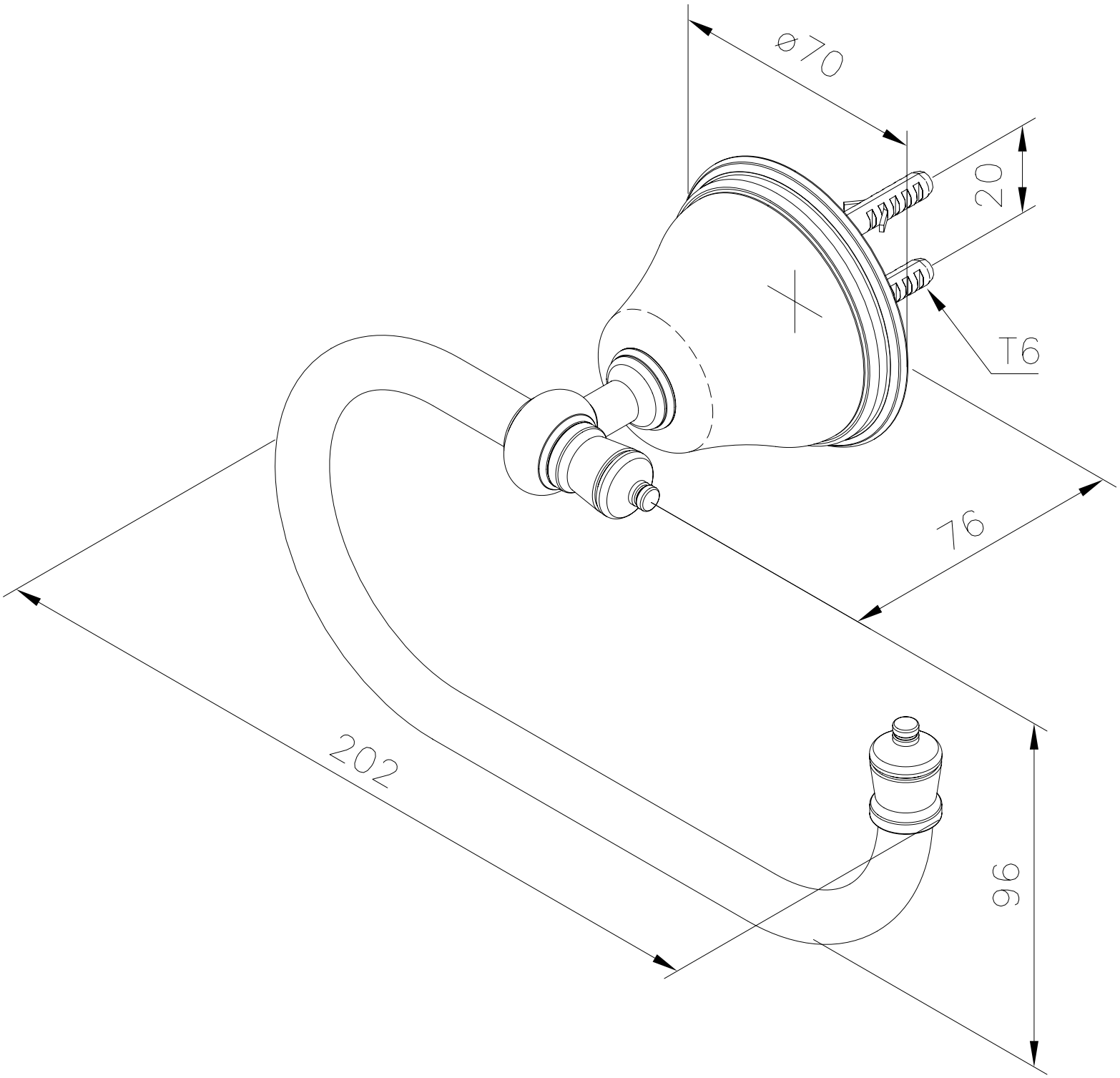
ø70
20
T6
76
202
96