herzbach

11.671400.1.01
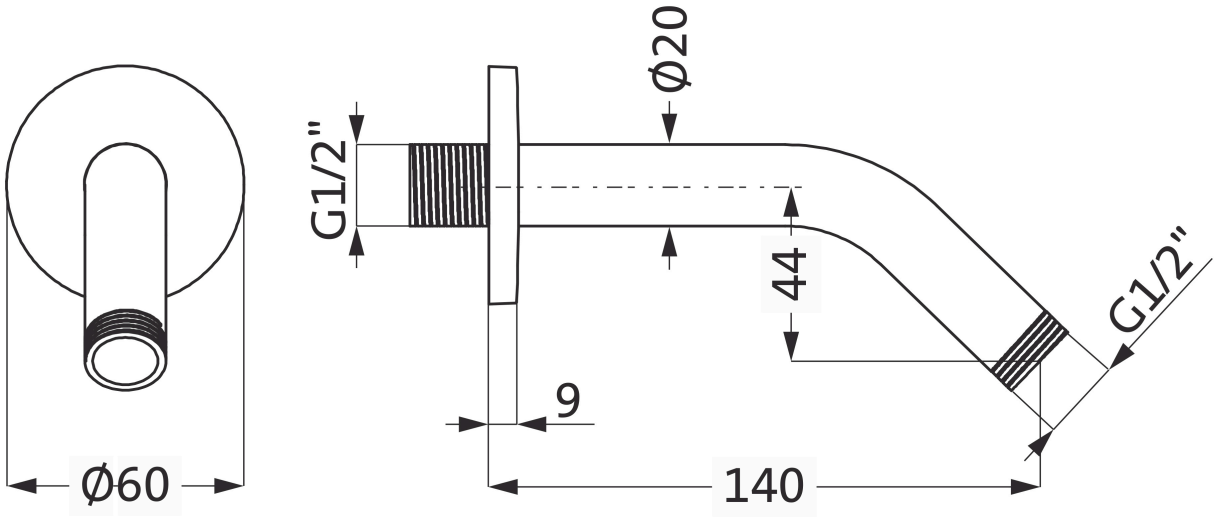
LIVING SPA Wandarm 140mm rund gewinkelt Chrom