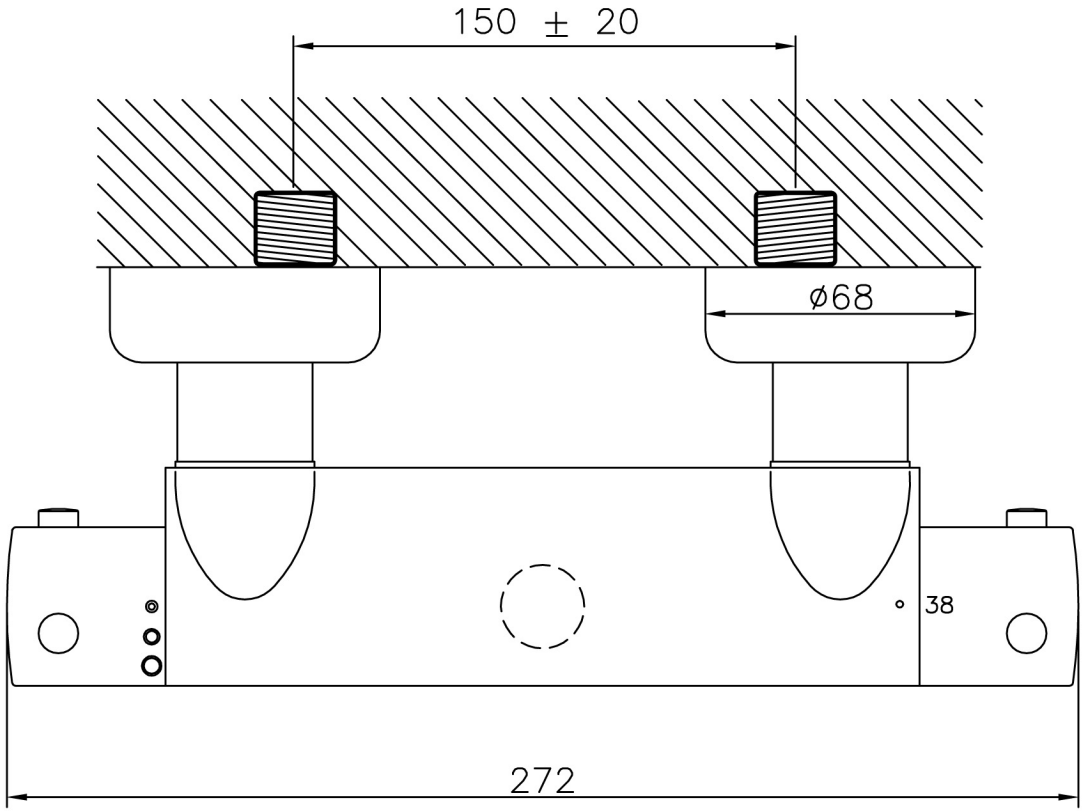
150 ± 20
ø68
38
272