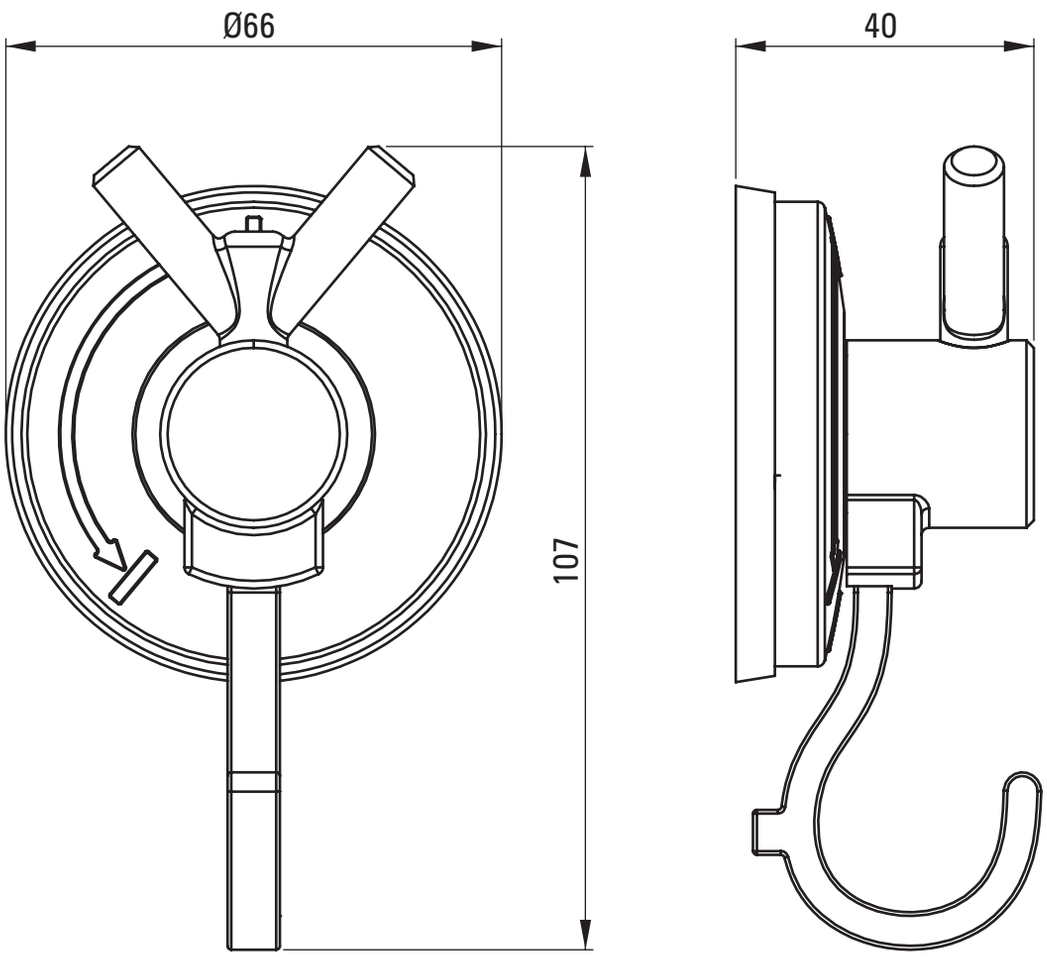
Ø66
107
40