herzbach
18.203710.1.01

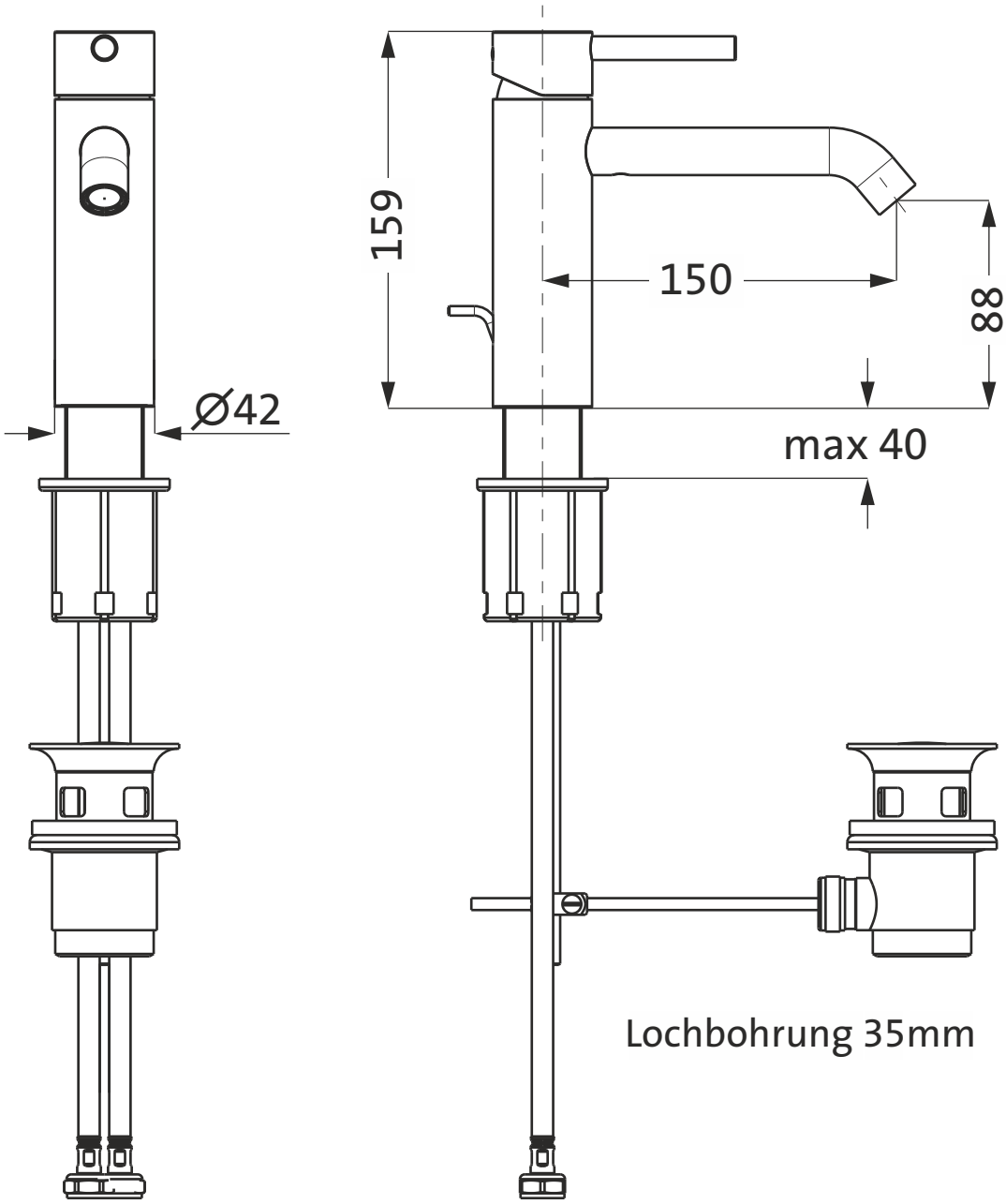

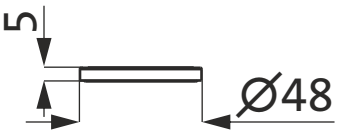

Zierring optional

1:3